Bevestigingsschroef montagekop | Mondolfo Ferro 350197

Mondolfo Ferro Aquila AS 933 · 2019 · Tekening 3 · positie 10

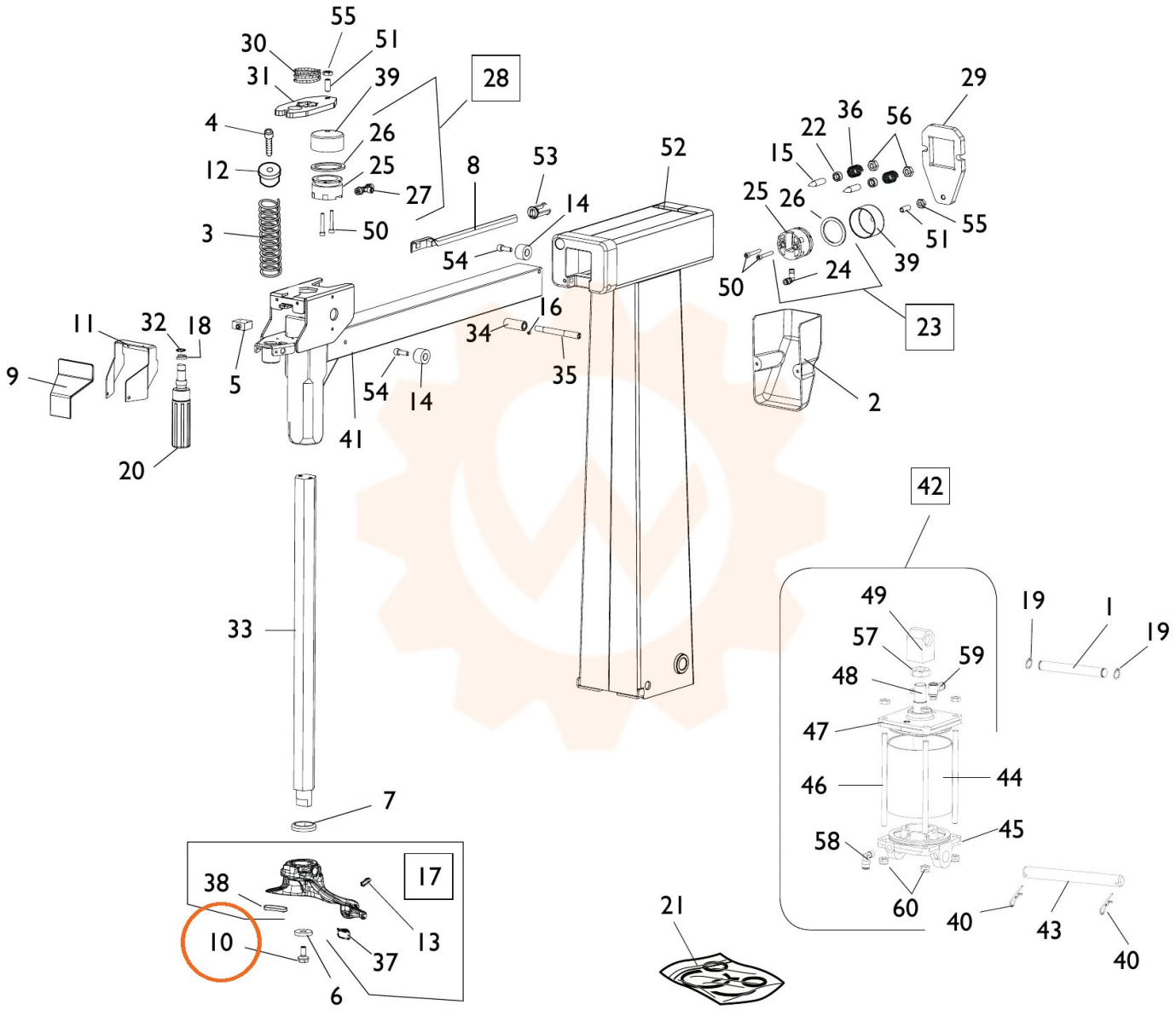
55
30
51
31
39
28
4
26
12
25
27
8
53
52
3
50
14
54
29
22
36
56
15
25
26
55
51
39
50
24
23
11
32
18
16
34
9
5
54
14
35
41
2
20
42
33
49
19
1
19
57
59
48
47
46
44
58
45
60
40
43
40
7
17
38
13
10
37
6
21