Microschakelaar | Mondolfo Ferro 457753A

Mondolfo Ferro Startline S280 · 2017 · Tekening 12 · positie 10

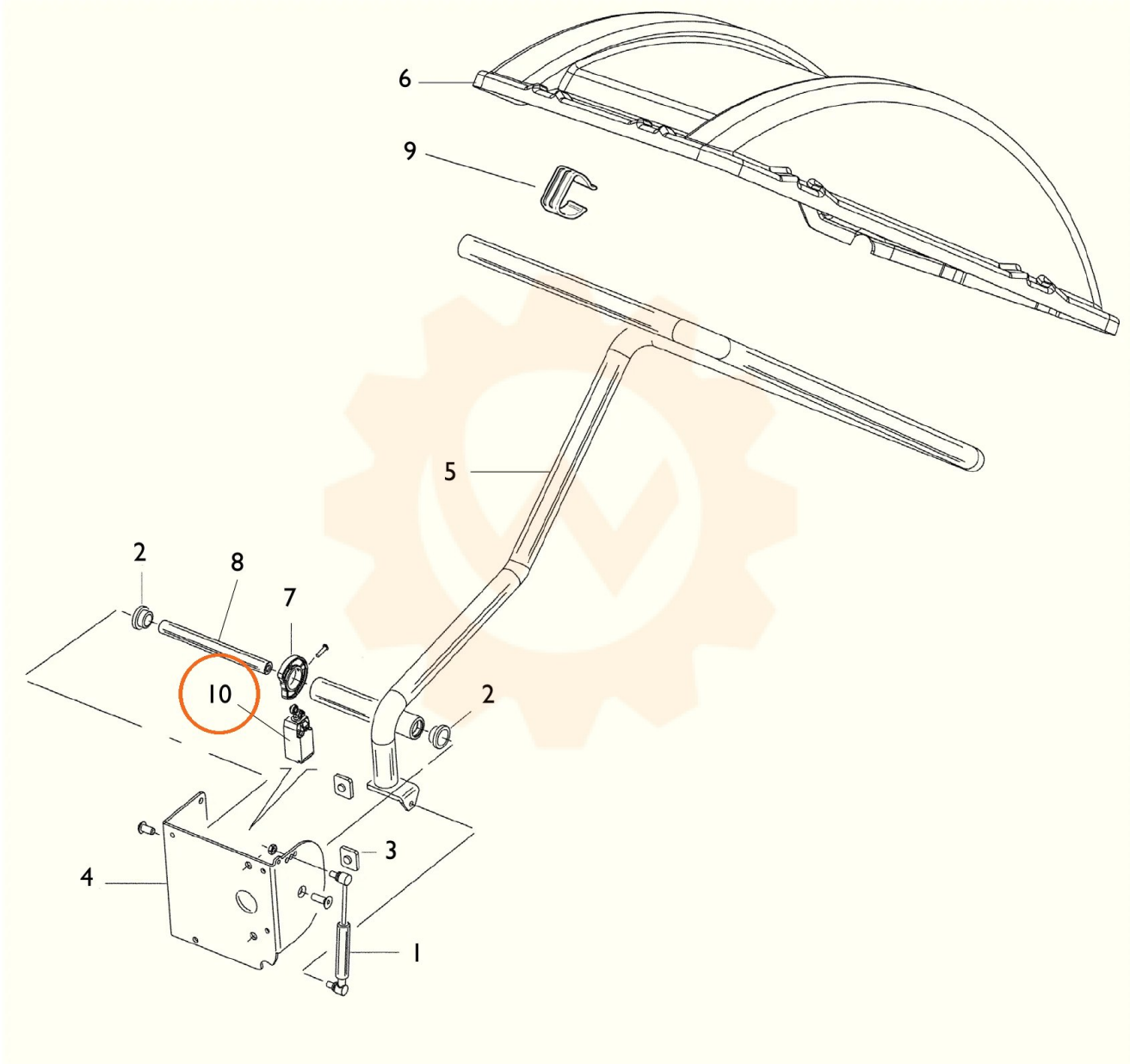
6
9
5
2
8
7
10
2
3
4
1