GRUPPO ILLUMINATORE EYE-LIGHT
EYE-LIGHT LIGHTING GROUP

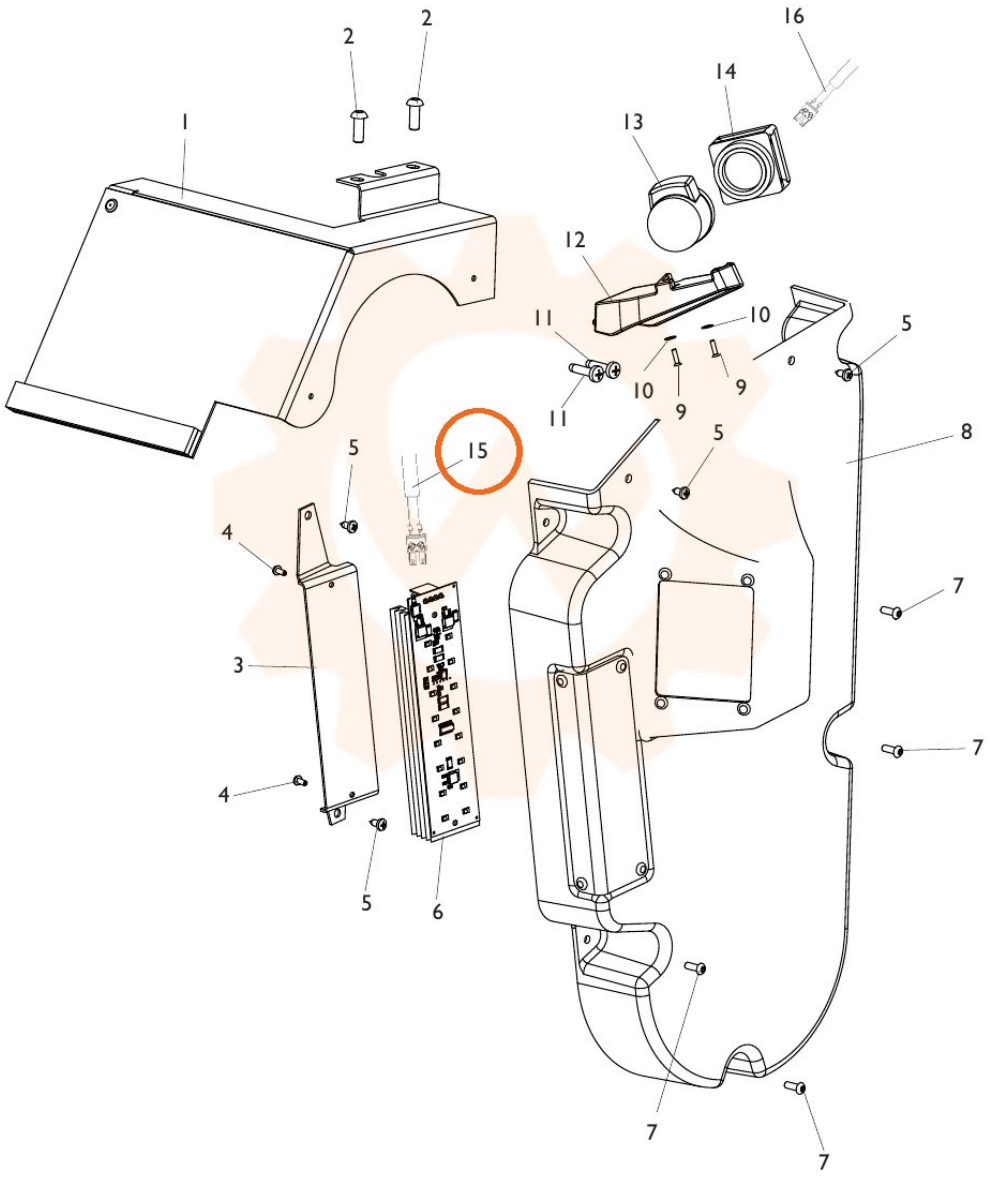

TORNA AL COMPLESSIVO
RETURNS TO OVERALL