Manostaat | Mondolfo Ferro G3994496

Mondolfo Ferro Titan PI240 R · 2008 · Tekening 5 · positie 508

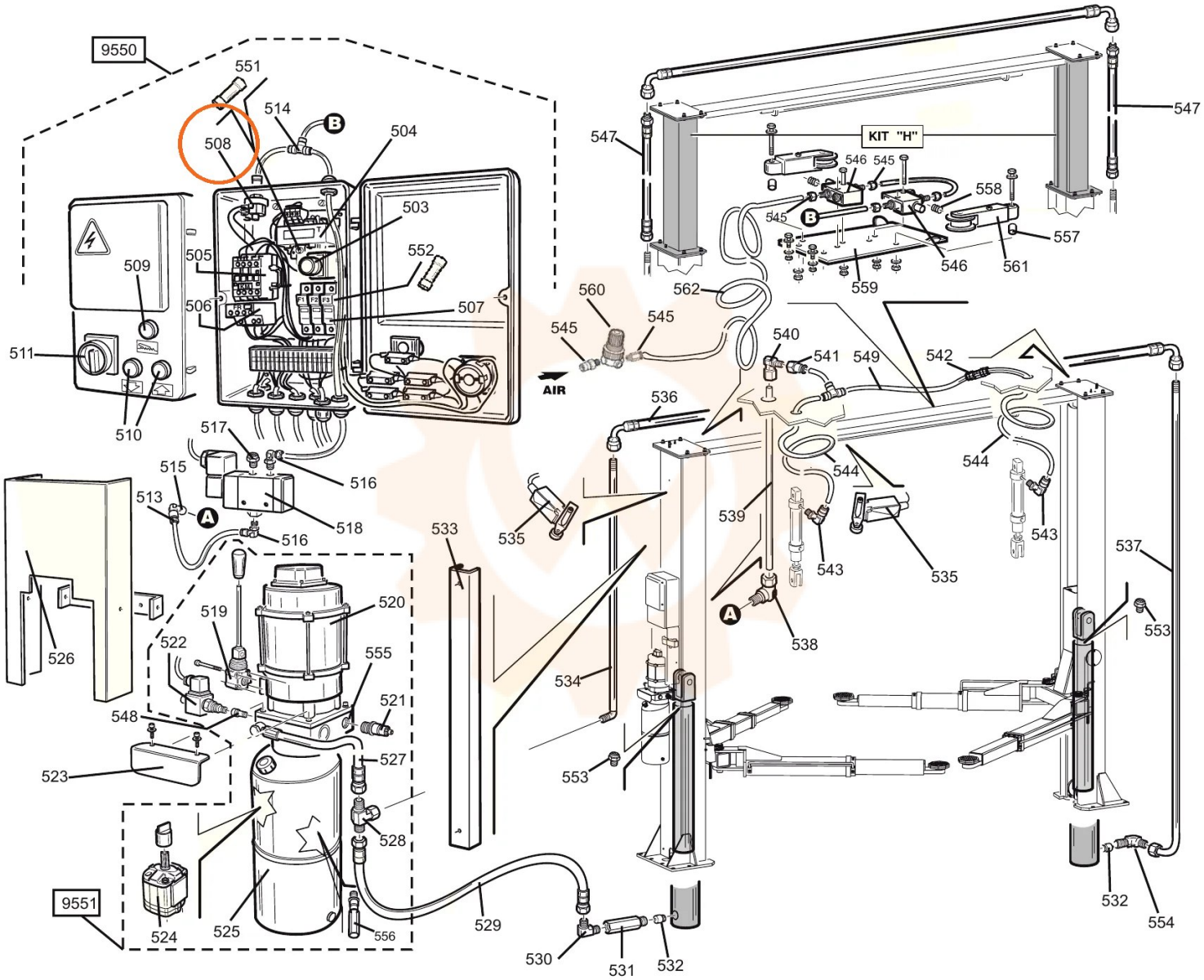

Onderdelentekening Mondolfo Ferro · Workshopparts B.V. · workshopparts.nl · artikelnummer 904148