127-3 Directdruk-Kogelgewricht-trekker, met Ø 34 mm Vorkopening, 10 t max. trekkracht



BESCHRIJVING

De klokvormige directdruk-Kogelgewricht-trekker van de serie 127 wordt gebruikt voor het uitdrukken van kogelpennen bij de demontage van kogelgewrichten en stuurstangkoppen aan stuurstangen in Automotive en Industrie. De trekker maakt beschadigingsvrij werken mogelijk en is optimaal wanneer er weinig ruimte beschikbaar is.

TOEPASSINGSGEBIED

Voor het demonteren van Kogelgewrichten evenals spoorstangkoppen aan spoorstangen

VOORDEEL

- Door zijn eenvoudige maar effectieve constructie is de Kogelgewricht-trekker met directe druk bijzonder geschikt voor een snelle en probleemloze toepassing

OPERATIE

- Trekker tussen kogelgewricht en onderdeel bevestigen
- Spindel met momentsleutel aandraaien
- De schroefdraadpen van het kogelgewricht wordt uit het onderdeel gedrukt

STAMGEGEVENS

GTIN [GTIN]	4021176981784
Land van herkomst	DE
Materiaal	Gereedschapsstaal
Serie	127-0
Brutogewicht [kg]	0,965 kg
Inhoud van de verpakking	1 deel
Verpakkingswet	Rezykkat rHDPE 61
Wereldwijde verkoopbaarheid	Ja (REACH, RoHS, POP, PROP65, TSCA)

ONDERDELEN

- 618068_Spindel

Directdruk-Kogelgewricht-trekker, met Ø 34 mm Vorkopening, 10 t max. trekkracht

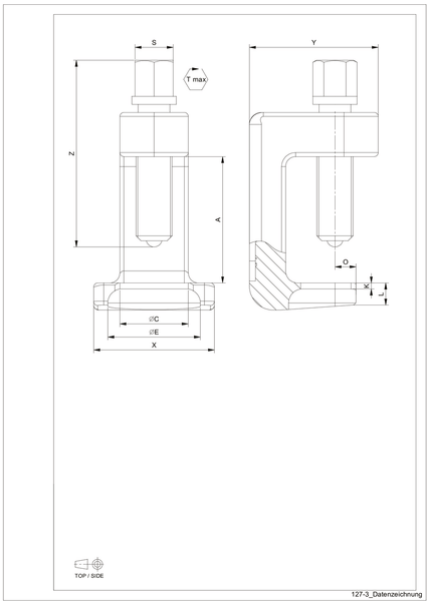

Afkorting	Attribuut	Wert
X	Totale breedte [mm]	60 mm
Y	Totale diepte [mm]	64 mm
S1	Breedte over vlakken [mm]	19 mm
Tmax	Max. koppel [Nm]	140 Nm
Fmax	Maximale trekkracht [t]	10 t
Fmax	Max. trekkracht [kN]	100 kN
A	Insteekdiepte [mm]	63 mm
C	Diameter vorkopening [mm]	34 mm
O	Afstand van hart as tot punt vork [mm]	10,5 mm
K	Vorkdikte bij de punt, K [mm]	3 mm
L	Totale vorkdikte, L [mm]	10 mm