CORGHI	ET 77 - ET 88	Fig. N	01 / 07	Collegamento Pneumatico

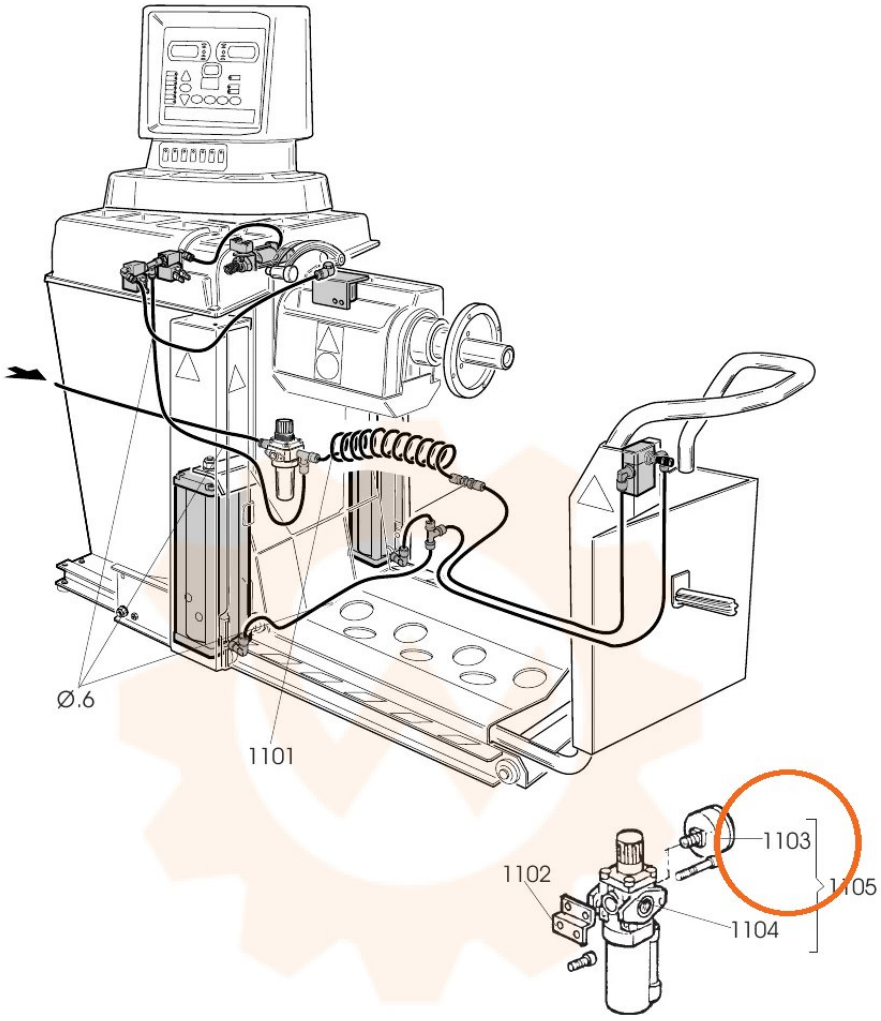

Ø.6	1-01684	TUBO	PIPE
1101	459357	TUBO	PIPE
1102	333683	STAFFA	BRACKET
1103	3-00488	MANOMETRO	PRESSURE GAUGE
1104	3-00346	FILTRO	FILTER
1105	245244	FILTRO CPL.	FILTER KIT