Wormkast | Mondolfo Ferro 4-110764

Mondolfo Ferro Startline S226 · 2019 · Tekening 12 · positie 3

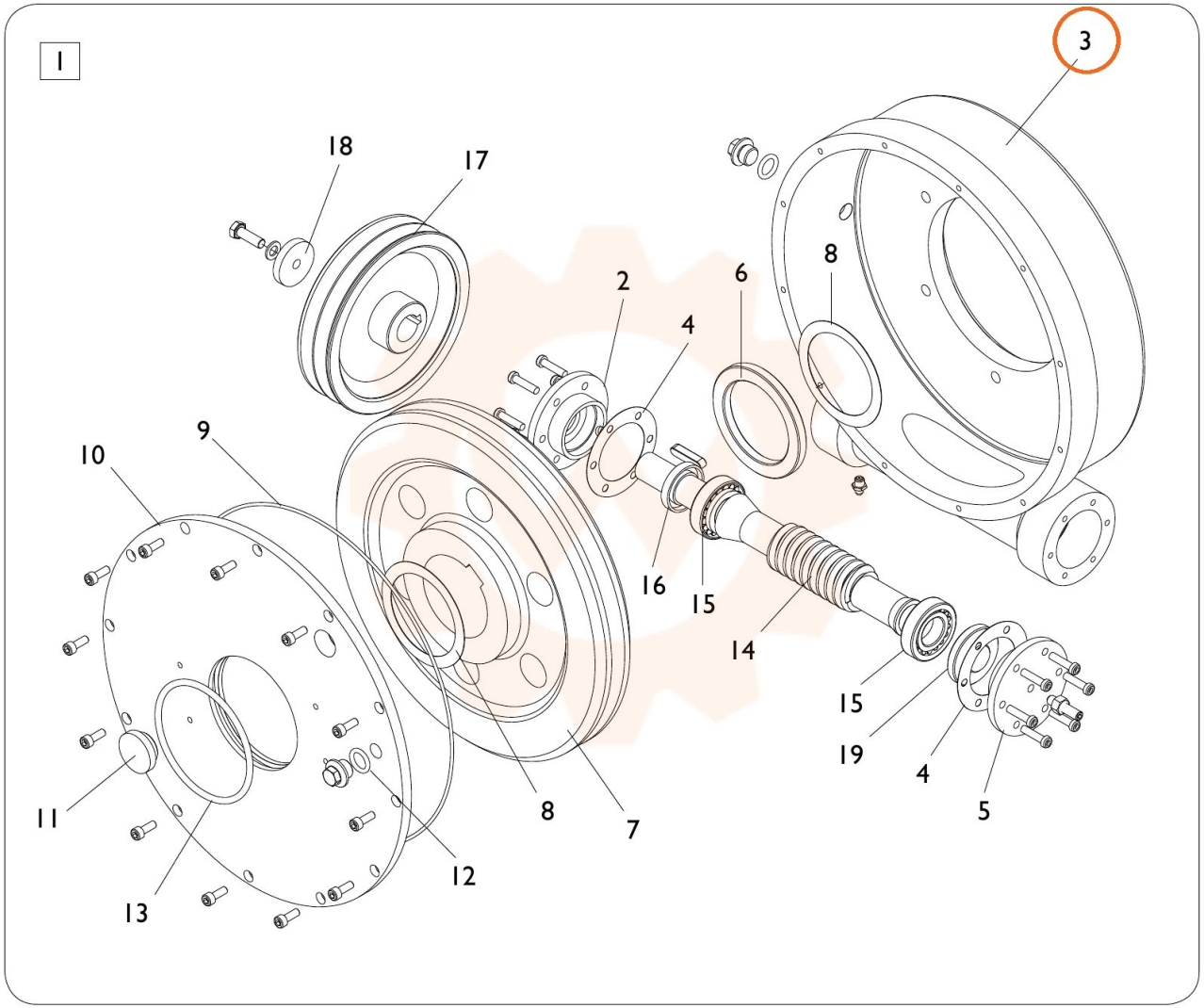
1
3
18
17
2
6
4
8
9
10
16
15
14
15
19
4
5
11
8
7
12
13