Zeskantbout M8 x 30 | Mondolfo Ferro 2-02239

Mondolfo Ferro TC915XD TI · 2025 · Overzichtstekening · positie 3

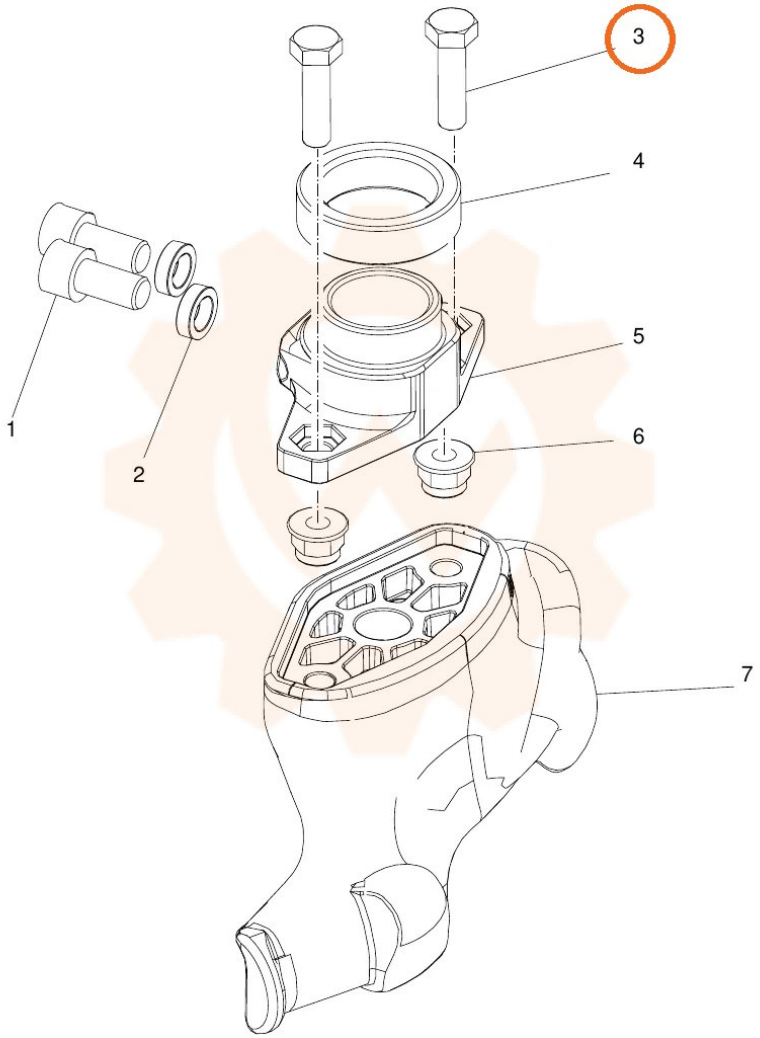
3
4
5
6
7
1
2