Kast | Mondolfo Ferro 9004-327056

Mondolfo Ferro TBE156 Pro · 2024 · Tekening 16 · positie 55

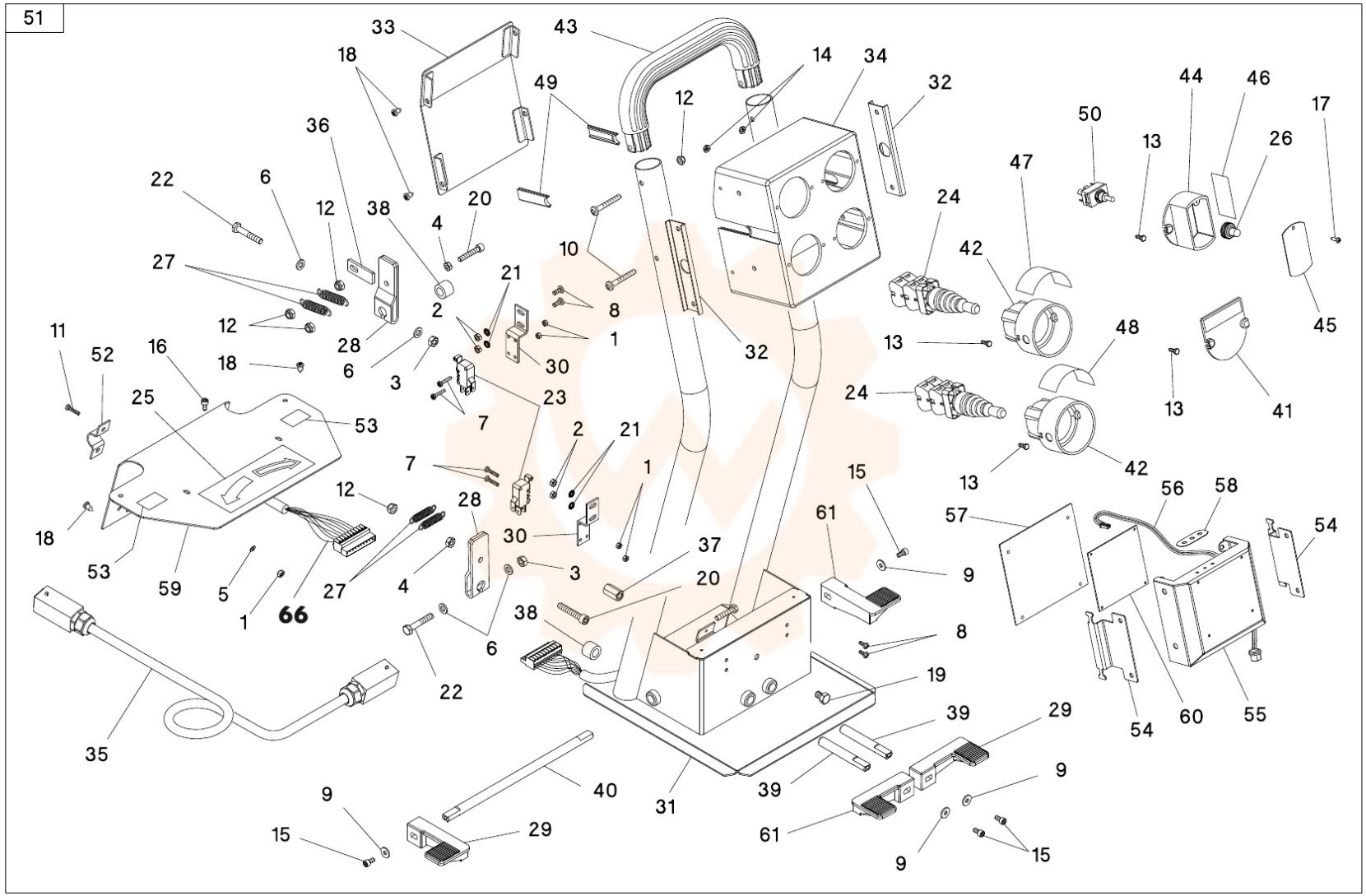
51
66