Borgmoer M6 | Mondolfo Ferro 2-01979

Mondolfo Ferro TC915XD TI · 2025 · Overzichtstekening · positie 6

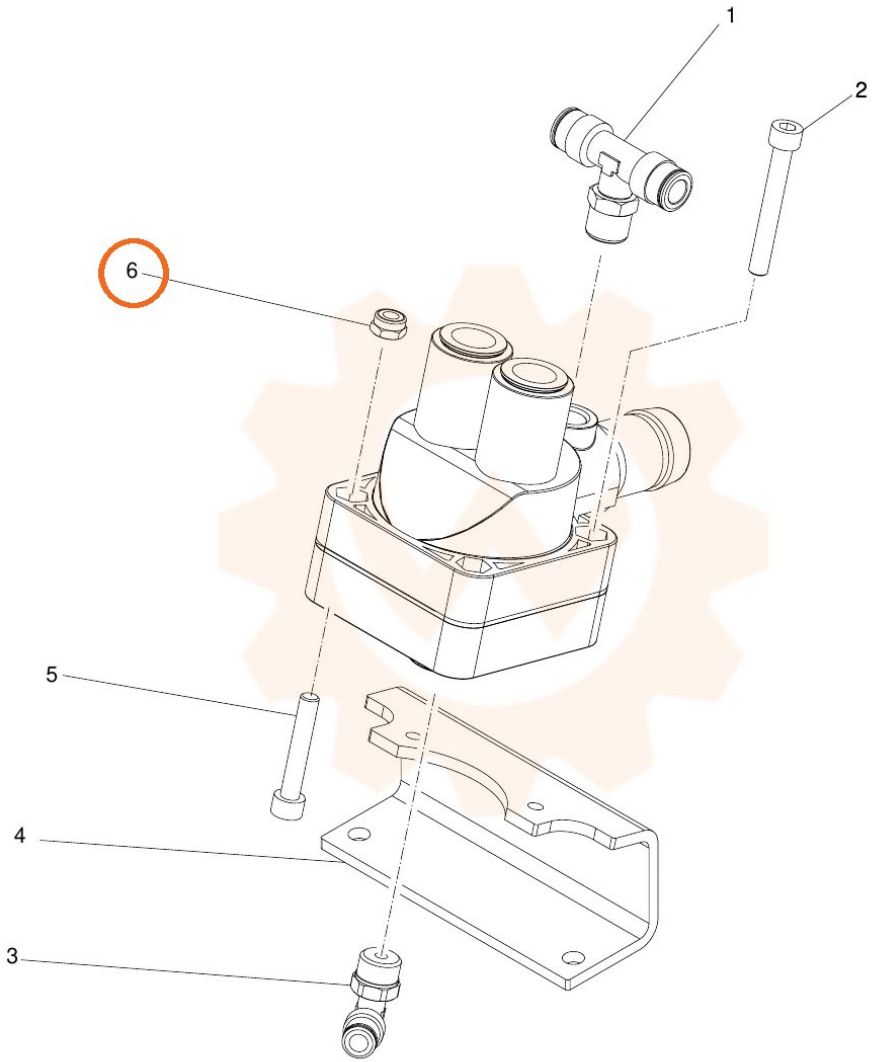
1
2
6
5
4
3