CORGHI	ET 77 - ET 88	Fig. L	02 / 11	Motore

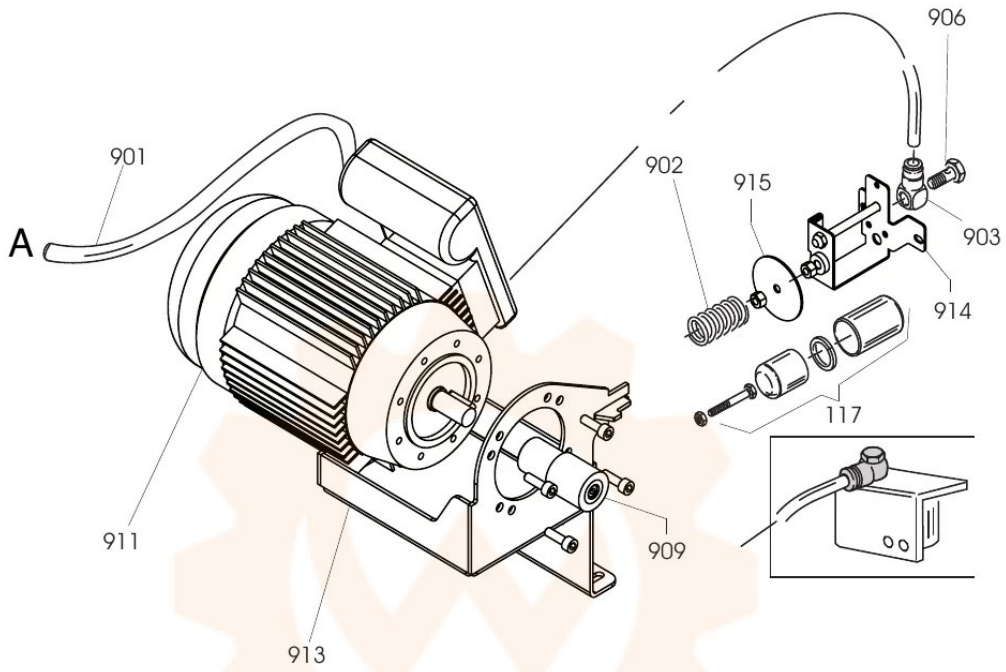

0117	244969	CILINDRO	CYLINDER
0901	458306	CAVO	CABLE
0902	453109	MOLLA	SPRING
0903	246472	RACCORDO	CONNECTOR
0906	3-00070	VITE	SCREW
0909	253134	RULLO	ROLLER
0911	453035	MOTORE 230V	MOTOR 230V.
0911	453036	MOTORE 115V.	MOTOR 115V.
0913	5-104030	SUPPORTO	SUPPORT
0914	4-111534	SUPPORTO	SUPPORT
0915	4-107780	RONDELLA	WASHER