Rubberbuffer A 70 B 40 H 15 schokdemper | Mondolfo Ferro 4-406053A

Mondolfo Ferro Wdk Kit · 2011 · Overzichtstekening · positie 16

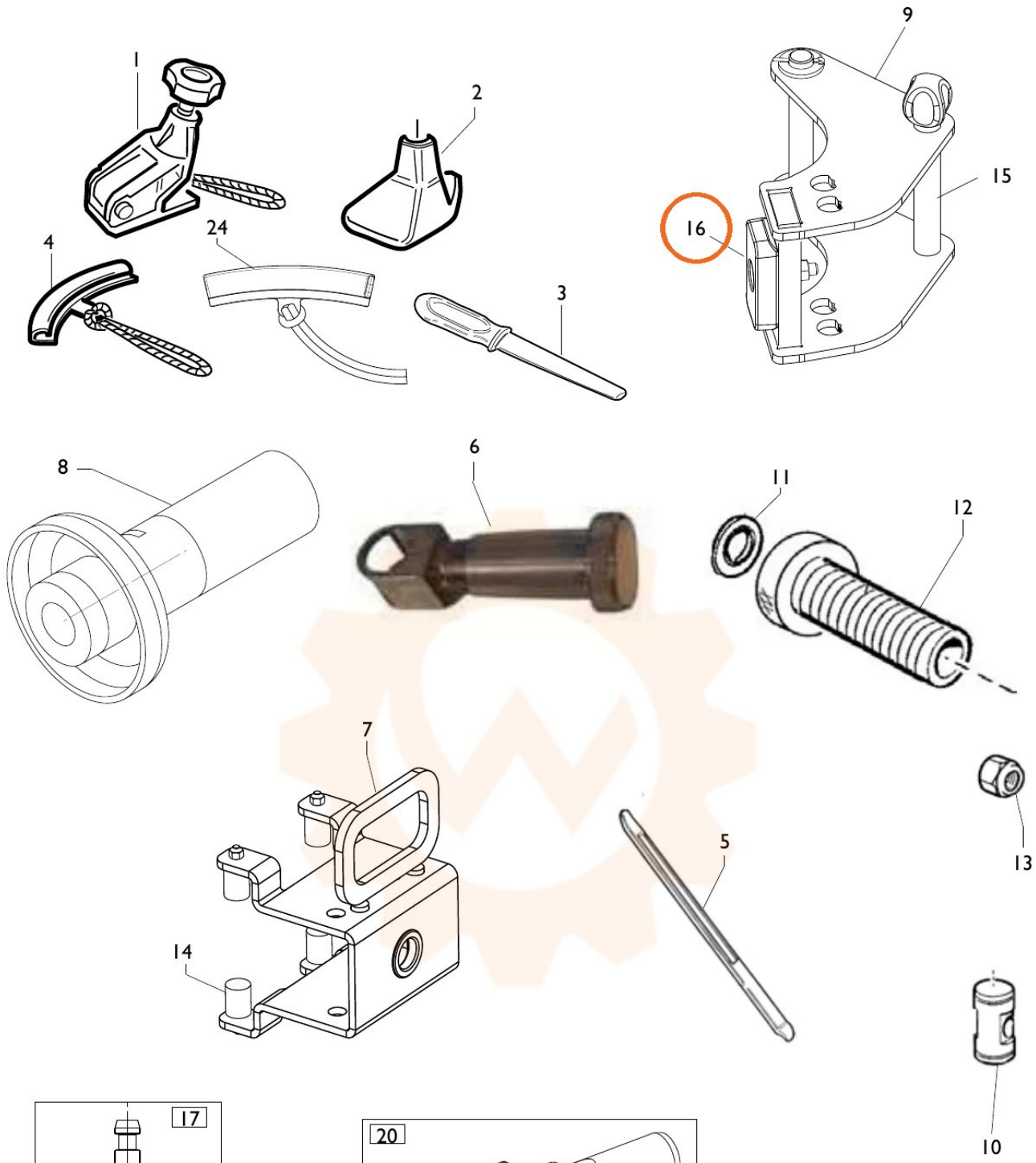
1
2
9
15
16
4
24
3
8
6
11
12
7
5
13
14
10
17
18
19
20
21
23
22