Moer M10 | Mondolfo Ferro 2-91726

Mondolfo Ferro TB124 HY Reverse · 2025 · Overzichtstekening · positie 10

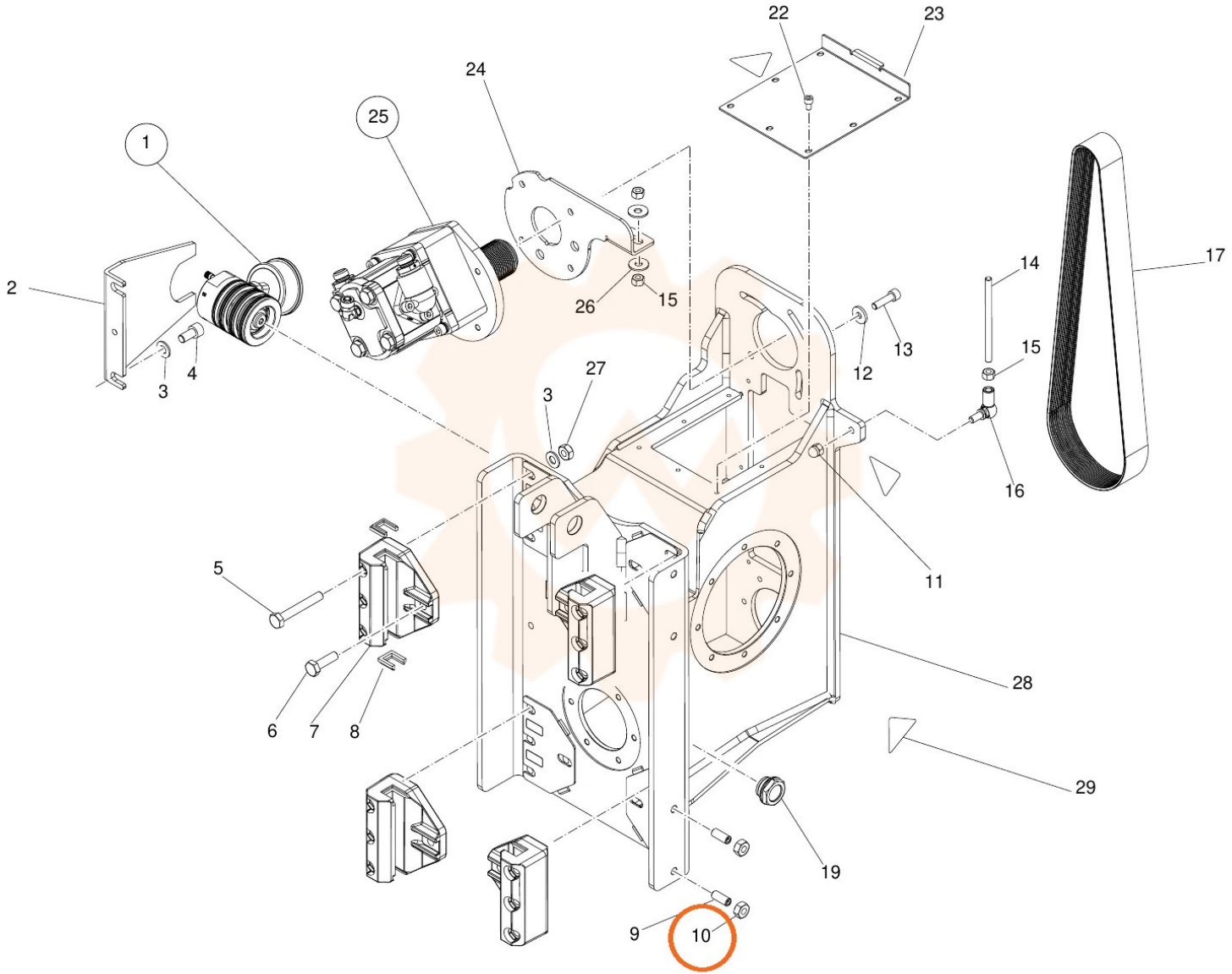
22
23
24
25
1
2
3
4
26
15
27
3
12
13
14
15
16
17
5
11
6
7
8
28
29
19
9
10