Borgmoer M8 | Mondolfo Ferro 2-01137

Mondolfo Ferro Tmw 20S · 2025 · Overzichtstekening · positie 11

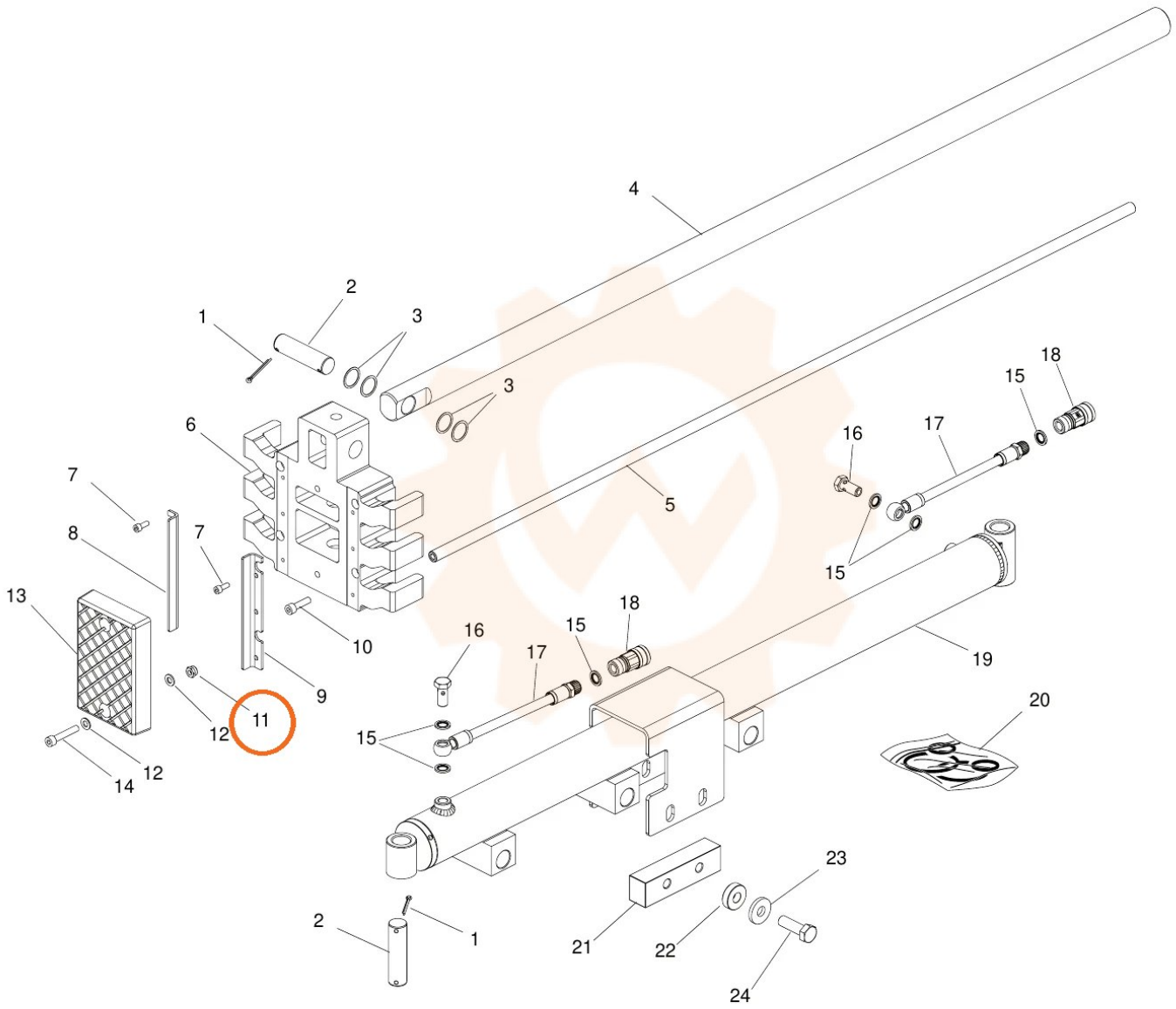
4
2
1
3
3
6
7
8
7
13
10
9
11
12
12
14
5
16
17
15
18
15
16
17
15
18
19
20
15
23
2
1
21
22
24