Moer M6 | Mondolfo Ferro 2-00146

Mondolfo Ferro Titan PI255 Vic · 2021 · Tekening 5 · positie 16 (2 keer op deze tekening)

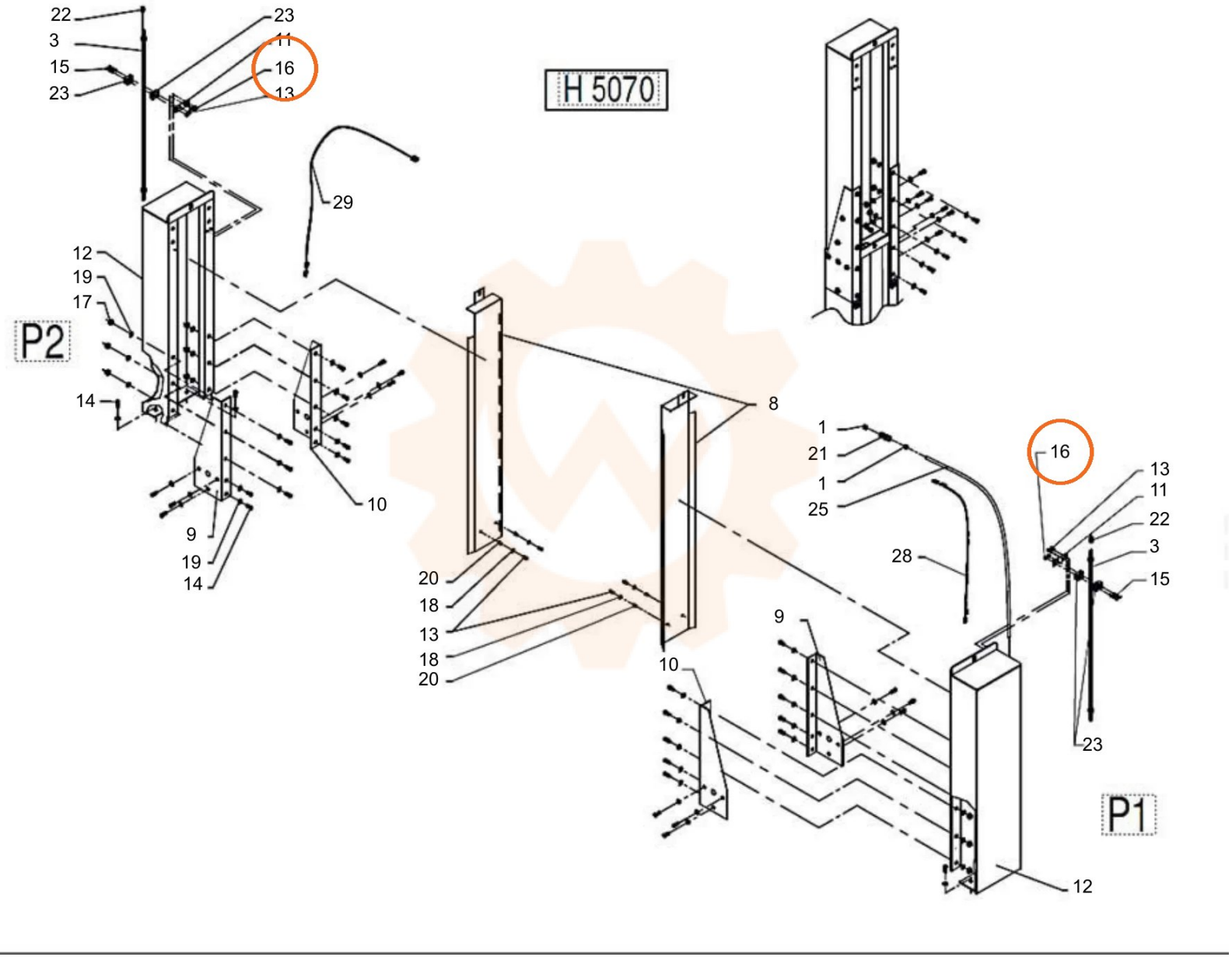
H 5070
P2
P1
22
3
15
23
23
11
16
13
29
12
19
17
14
9
19
14
10
8
20
18
13
18
20
10
1
21
1
25
16
13
11
22
3
15
28
9
23
12