Loopwagen met encoder | Mondolfo Ferro 5-100108

Mondolfo Ferro Startline S240 · 2014 · Tekening 2 · positie 102

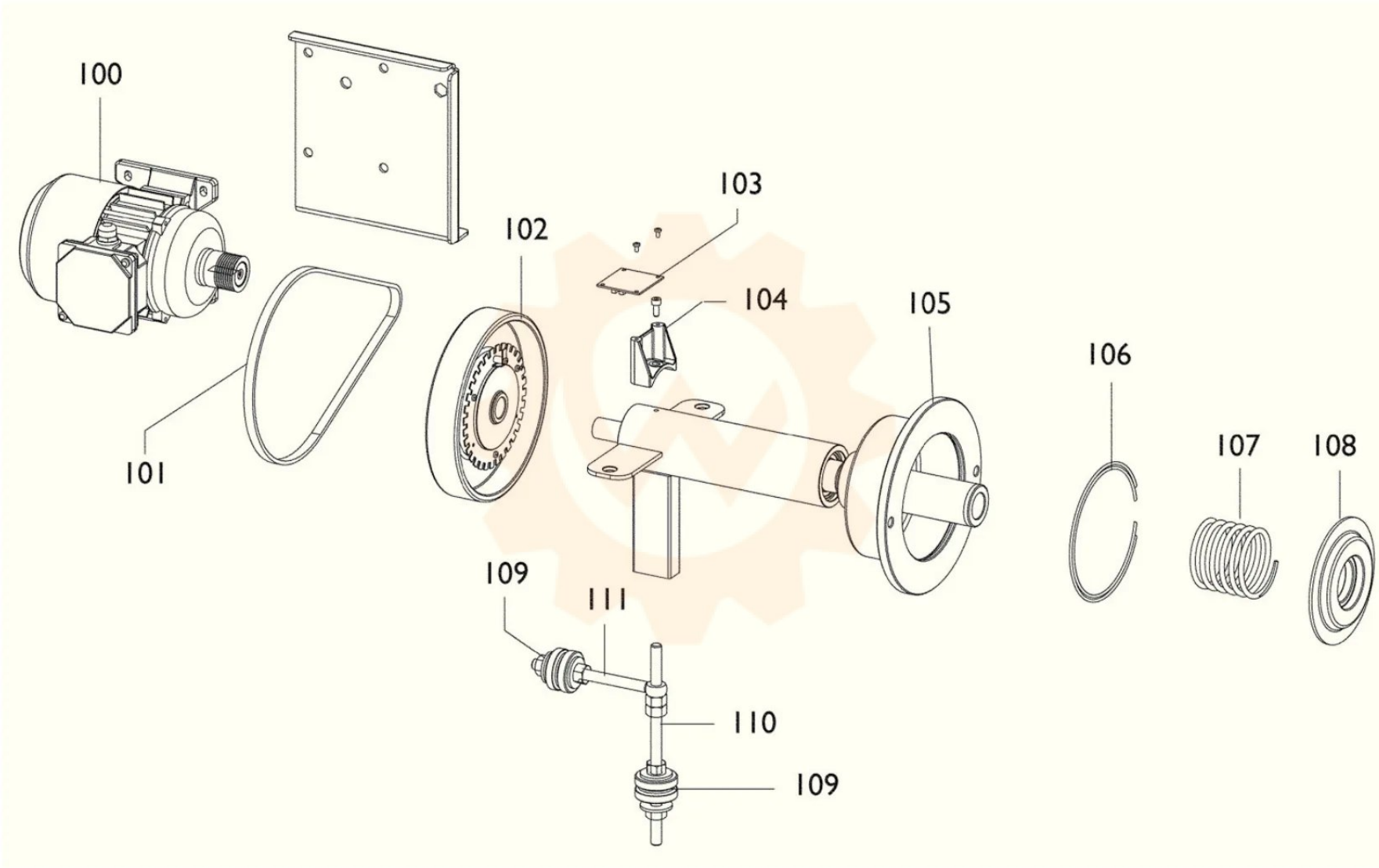
100
101
102
103
104
105
106
107
108
109
111
110
109