CASSONE
BODY

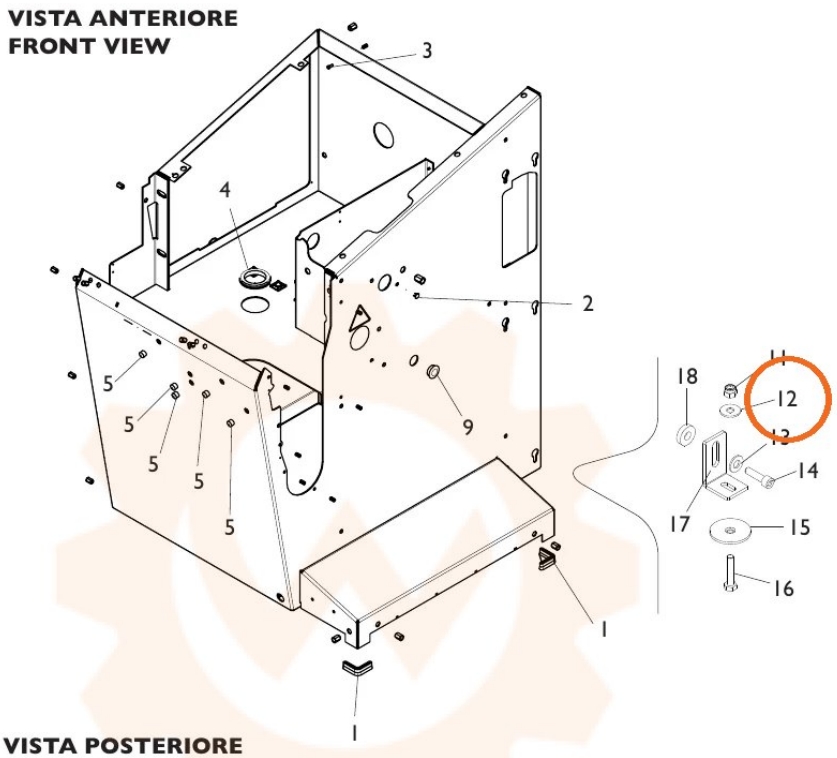

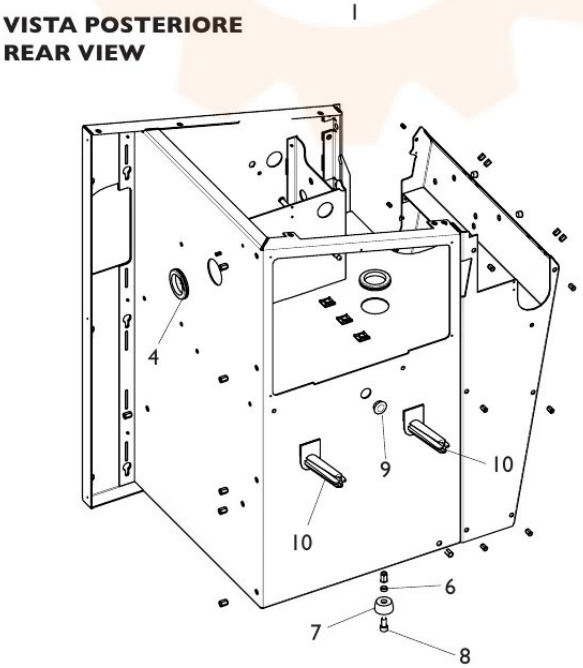

TORNA AL COMPLESSIVO
RETURNS TO OVERALL