CORGHI	ET 77 - ET 88	Fig. B	01 / 07	Gruppo oscillante completo

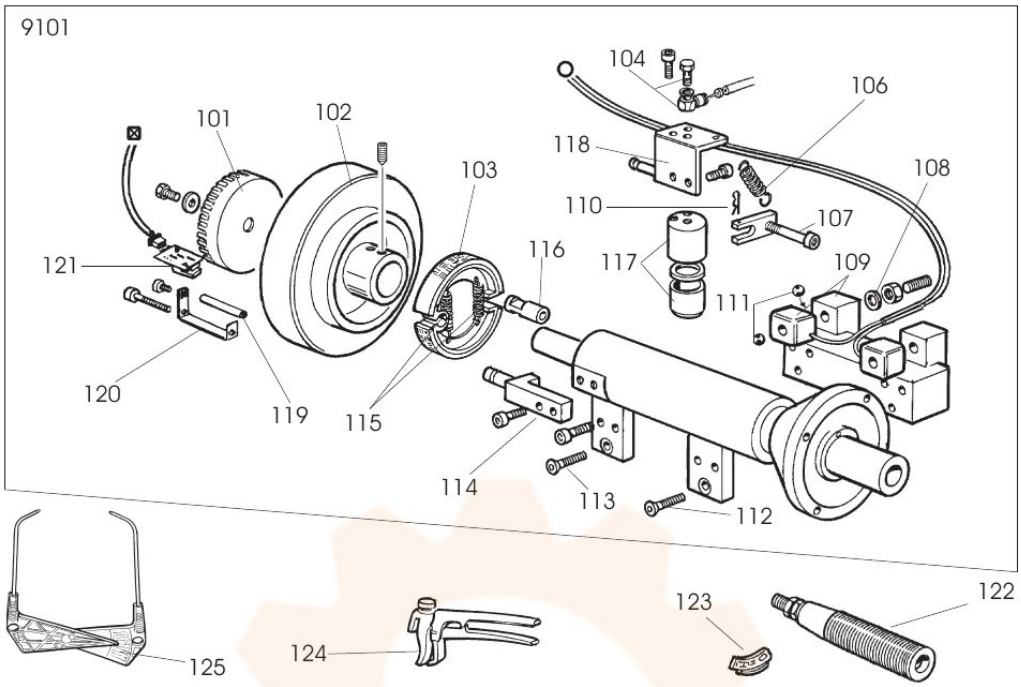

9101	253105	GRUPPO	ASSEMBLY
0101	423170	DISCO	DISK
0102	353104	PULEGGIA	PULLEY
0103	439495	CEPPO FRENO	BRAKE SHOE
0104	246472	RACCORDO + STROZZATORE	CONNECTOR
0106	432335	MOLLA	SPRING
0107	241386	LEVA	LEVER
0108	424993	MOLLA	SPRING
0109	246137	COPPIA DI PICK UP	PICK UP
0110	439493	MOLLA	SPRING
0111	2-00243	SFERA	BALL
0112	339431	VITE M8 L.35mm	SCREW M8 L.35mm
0113	339430	VITE M8 L.20mm	SCREW M8 L.20mm
0114	339269	ATTACCO	ADAPTOR
0115	439494	MOLLA	SPRING
0116	339271	BLOCCHETTO	BLOCK
0117	244969	CILINDRO	CYLINDER
0118	239273	SUPPORTO	SUPPORT
0119	351586	DISTANZIALE	SPACER
0120	351574	SUPPORTO	SUPPORT
0121	249280	SCHEDA ELETTR.	P.C.BOARD
0122	238304	MOZZO	HUB
0123	439516	PESO 300GR.	WEIGHT 300GR
0124	203841	PINZA	PLIERS
0125	239556	CALIBRO	CALIPER

Onderdelentekening Mondolfo Ferro · Workshopparts B.V. · workshopparts.nl · artikelnummer 901704