Stekker | Mondolfo Ferro 3-00589

Mondolfo Ferro Nitronic 300 - 500 - 2000 · 2015 · Tekening 2 · positie 35 (7 keer op deze tekening)

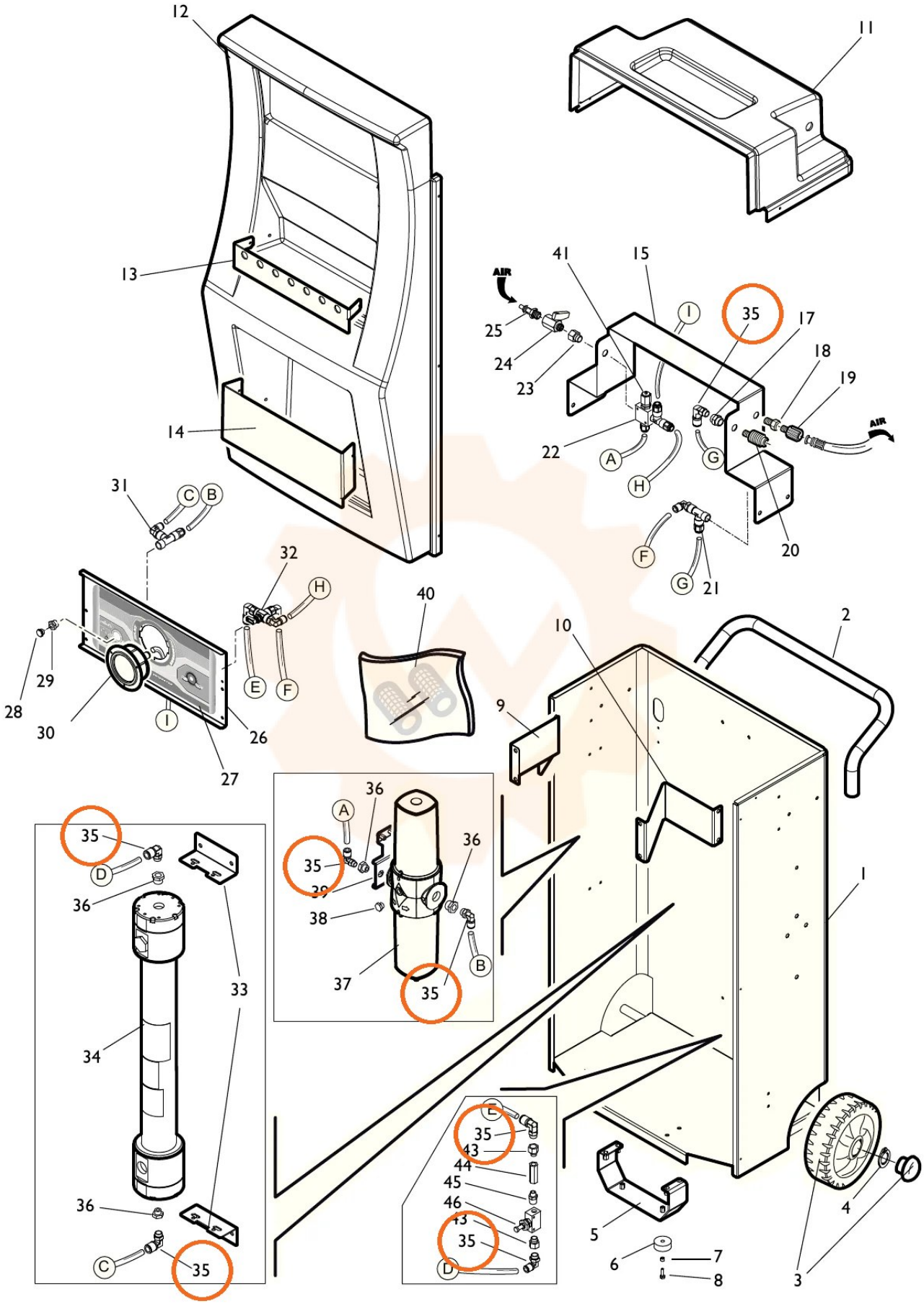
12
11
13
14
41
15
AIR
25
24
23
I
35
17
18
19
AIR
22
A
H
G
20
F
G
21
31
C
B
32
H
40
10
2
29
28
30
I
E
F
26
27
9
36
A
35
39
38
37
35
36
B
35
D
36
33
34
36
C
35
1
E
35
43
44
45
46
43
35
D
5
6
7
8
4
3