208-0 2-arm trekker met draaibare trekhaken, omkeerbaar, verstelbare spandiepte, tot 100 mm klembereik, 50 mm spandiepte



BESCHRIJVING

De 2-armige trekker met draaibare, omkeerbare trekhaken en verstelbare spandiepte wordt gebruikt voor het centrisch trekken van lagers, tandwielen en schijven in alle gangbare maten voor ambacht, werkplaats en industrie. Hiermee kan elk onderdeel worden losgemaakt dat op een as zit en van buitenaf vrij toegankelijk is. De trekhaken zijn aan beide zijden toepasbaar. Afhankelijk van de uitvoering verschilt de klauwvorm.

TOEPASSINGSGEBIED

Voor het trekken van lagers, tandwielen en schijven in alle gangbare maten voor Ambacht, werkplaats en Industrie.

VOORDEEL

- Verstelbare trekhaken voor individuele aanpassing van de spandiepte dankzij meerdere boorgaten in de trekhaken
- Draaibare trekhaken bieden talrijke instelmogelijkheden
- Trekhaken met verschillende klauwvormen voor flexibele inzet
- Klauwuiteinde met sleuf biedt houvast voor de schroef ter extra ondersteuning bij het trekken
- Anti-slipinrichting aan de spindelkop voor veilig werken met Sleutels
- Uitloop van de spindel ter bescherming van de Schroefdraad

OPERATIE

De trekhaken van buiten tegen het af te trekken onderdeel plaatsen.

De klauwen onder het onderdeel zwenken.

De spindel ter fixatie handmatig op druk trekken.

De Zeskant aan de spindelkop met een ratel of een steekringsleutel in beweging zetten totdat het onderdeel los is.

STAMGEGEVENS

GTIN [GTIN]	4021176432248
Land van herkomst	DE
Materiaal	Gereedschapsstaal
Serie	208
Brutogewicht [kg]	0,5 kg
Inhoud van de verpakking	1 deel
Verpakkingswet	PAPPE PAP 21
Wereldwijde verkoopbaarheid	Ja (REACH, RoHS, POP, PROP65, TSCA)

ONDERDELEN

- 208-0-100-P_2 trekhaken (paar)
- 41-0-T_Brug
- 610110_Spindel

APPLICATIE AFBEELDING



DETAILAFBEELDING



2-arm trekker met draaibare trekhaken, omkeerbaar, verstelbare spandiepte, tot 100 mm klembereik, 50 mm spandiepte

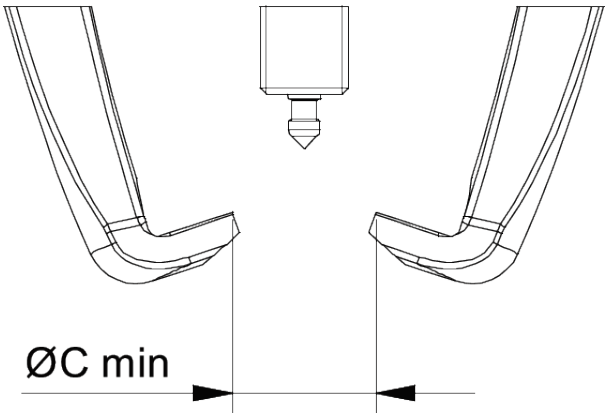

Afkorting	Attribuut	Wert
X	Totale breedte [mm]	122 mm
Y	Totale diepte [mm]	20 mm
Z	Totale hoogte [mm]	75 mm
A	Klemdiepte buiten aftrekken [mm]	50 mm
S1	Breedte over vlakken [mm]	13 mm
Cmin	Spanwijdte buiten aftrekken (min.) [mm]	12 mm
Cmax	Spanbreedte buiten aftrekken (max.) [mm]	100 mm
K	Dikte van de haakwortel aan de punt (klauwdikte K) [mm]	5 mm
J	Haakbasisbreedte (klauwbreedte J) [mm]	10 mm
O	Bruikbare haakbasisdiepte (bruikbare klauwdiepte O) [mm]	9 mm
H	Totale haakworteldiepte (totale klauwdiepte H) [mm]	20 mm
L	Totale klauwdikte (L+1mm) (klauwafstand tot basisoppervlak) [mm]	5 mm
Tmax	Max. koppel [Nm]	20 Nm
Fmax	Maximale trekkracht [t]	1 t
Fmax	Max. trekkracht [kN]	10 kN

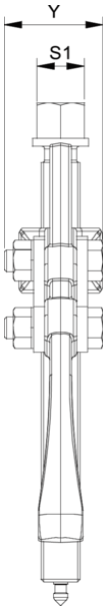

Afkorting	Attribuut	Wert
X	Totale breedte [mm]	122 mm
Y	Totale diepte [mm]	20 mm
Z	Totale hoogte [mm]	75 mm
A	Klemdiepte buiten aftrekken [mm]	50 mm
S1	Breedte over vlakken [mm]	13 mm
Cmin	Spanwijdte buiten aftrekken (min.) [mm]	12 mm
Cmax	Spanbreedte buiten aftrekken (max.) [mm]	100 mm
K	Dikte van de haakwortel aan de punt (klauwdikte K) [mm]	5 mm
J	Haakbasisbreedte (klauwbreedte J) [mm]	10 mm
O	Bruikbare haakbasisdiepte (bruikbare klauwdiepte O) [mm]	9 mm
H	Totale haakworteldiepte (totale klauwdiepte H) [mm]	20 mm
L	Totale klauwdikte (L+1mm) (klauwafstand tot basisoppervlak) [mm]	5 mm
Tmax	Max. koppel [Nm]	20 Nm
Fmax	Maximale trekkracht [t]	1 t
Fmax	Max. trekkracht [kN]	10 kN

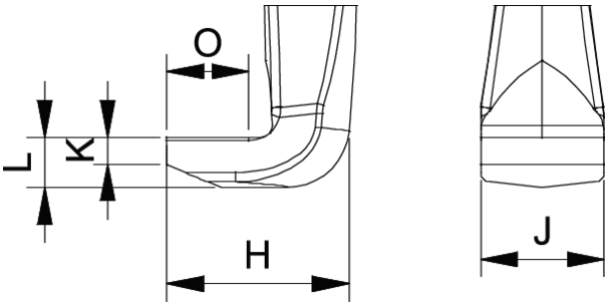

Afkorting	Attribuut	Wert
X	Totale breedte [mm]	122 mm
Y	Totale diepte [mm]	20 mm
Z	Totale hoogte [mm]	75 mm
A	Klemdiepte buiten aftrekken [mm]	50 mm
S1	Breedte over vlakken [mm]	13 mm
Cmin	Spanwijdte buiten aftrekken (min.) [mm]	12 mm
Cmax	Spanbreedte buiten aftrekken (max.) [mm]	100 mm
K	Dikte van de haakwortel aan de punt (klauwdikte K) [mm]	5 mm
J	Haakbasisbreedte (klauwbreedte J) [mm]	10 mm
O	Bruikbare haakbasisdiepte (bruikbare klauwdiepte O) [mm]	9 mm
H	Totale haakworteldiepte (totale klauwdiepte H) [mm]	20 mm

L	Totale klauwdikte (L+1mm) (klauwafstand tot basisoppervlak) [mm]	5 mm
Tmax	Max. koppel [Nm]	20 Nm
Fmax	Maximale trekkracht [t]	1 t
Fmax	Max. trekkracht [kN]	10 kN

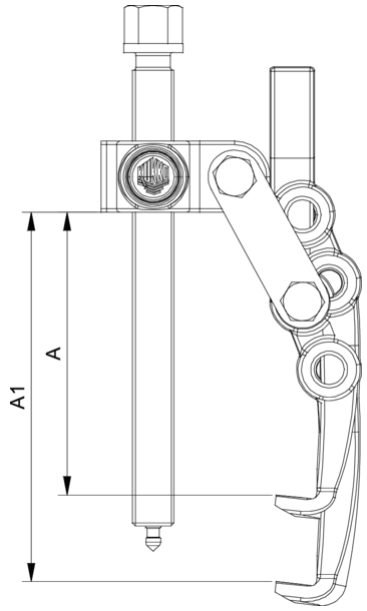

Afkorting	Attribuut	Wert
X	Totale breedte [mm]	122 mm
Y	Totale diepte [mm]	20 mm
Z	Totale hoogte [mm]	75 mm
A	Klemdiepte buiten aftrekken [mm]	50 mm
S1	Breedte over vlakken [mm]	13 mm
Cmin	Spanwijdte buiten aftrekken (min.) [mm]	12 mm
Cmax	Spanbreedte buiten aftrekken (max.) [mm]	100 mm
K	Dikte van de haakwortel aan de punt (klauwdikte K) [mm]	5 mm
J	Haakbasisbreedte (klauwbreedte J) [mm]	10 mm
O	Bruikbare haakbasisdiepte (bruikbare klauwdiepte O) [mm]	9 mm
H	Totale haakworteldiepte (totale klauwdiepte H) [mm]	20 mm
L	Totale klauwdikte (L+1mm) (klauwafstand tot basisoppervlak) [mm]	5 mm
Tmax	Max. koppel [Nm]	20 Nm
Fmax	Maximale trekkracht [t]	1 t
Fmax	Max. trekkracht [kN]	10 kN

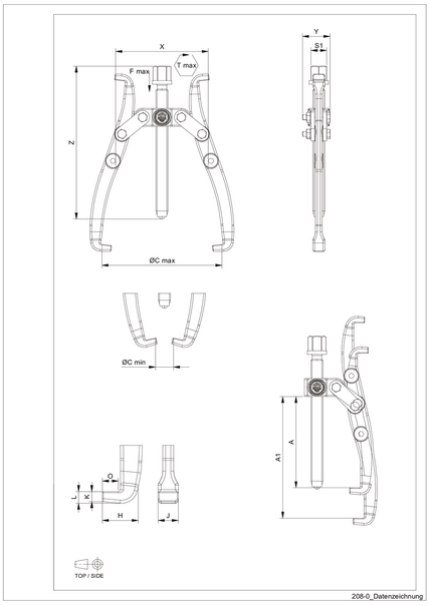

Afkorting	Attribuut	Wert
X	Totale breedte [mm]	122 mm
Y	Totale diepte [mm]	20 mm
Z	Totale hoogte [mm]	75 mm
A	Klemdiepte buiten aftrekken [mm]	50 mm
S1	Breedte over vlakken [mm]	13 mm
Cmin	Spanwijdte buiten aftrekken (min.) [mm]	12 mm
Cmax	Spanbreedte buiten aftrekken (max.) [mm]	100 mm
K	Dikte van de haakwortel aan de punt (klauwdikte K) [mm]	5 mm
J	Haakbasisbreedte (klauwbreedte J) [mm]	10 mm
O	Bruikbare haakbasisdiepte (bruikbare klauwdiepte O) [mm]	9 mm
H	Totale haakworteldiepte (totale klauwdiepte H) [mm]	20 mm
L	Totale klauwdikte (L+1mm) (klauwafstand tot basisoppervlak) [mm]	5 mm
Tmax	Max. koppel [Nm]	20 Nm
Fmax	Maximale trekkracht [t]	1 t
Fmax	Max. trekkracht [kN]	10 kN