# MANIGLIA BLOCCAGGIO RUOTA
# HANDLE LOCKING WHEEL

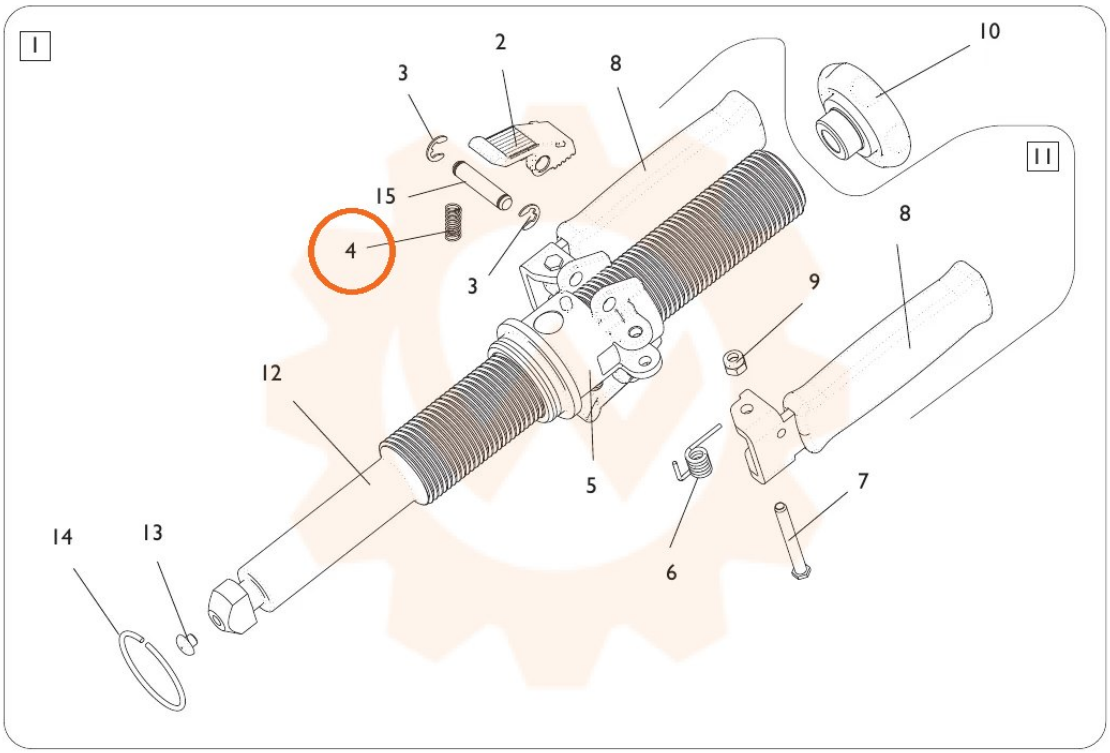


TORNA AL COMPLESSIVO
RETURNS TO OVERALL