# Cpu-printplaat | Mondolfo Ferro 4-108881

Mondolfo Ferro TBE160 Terra · 2021 · Tekening 35 · positie 7

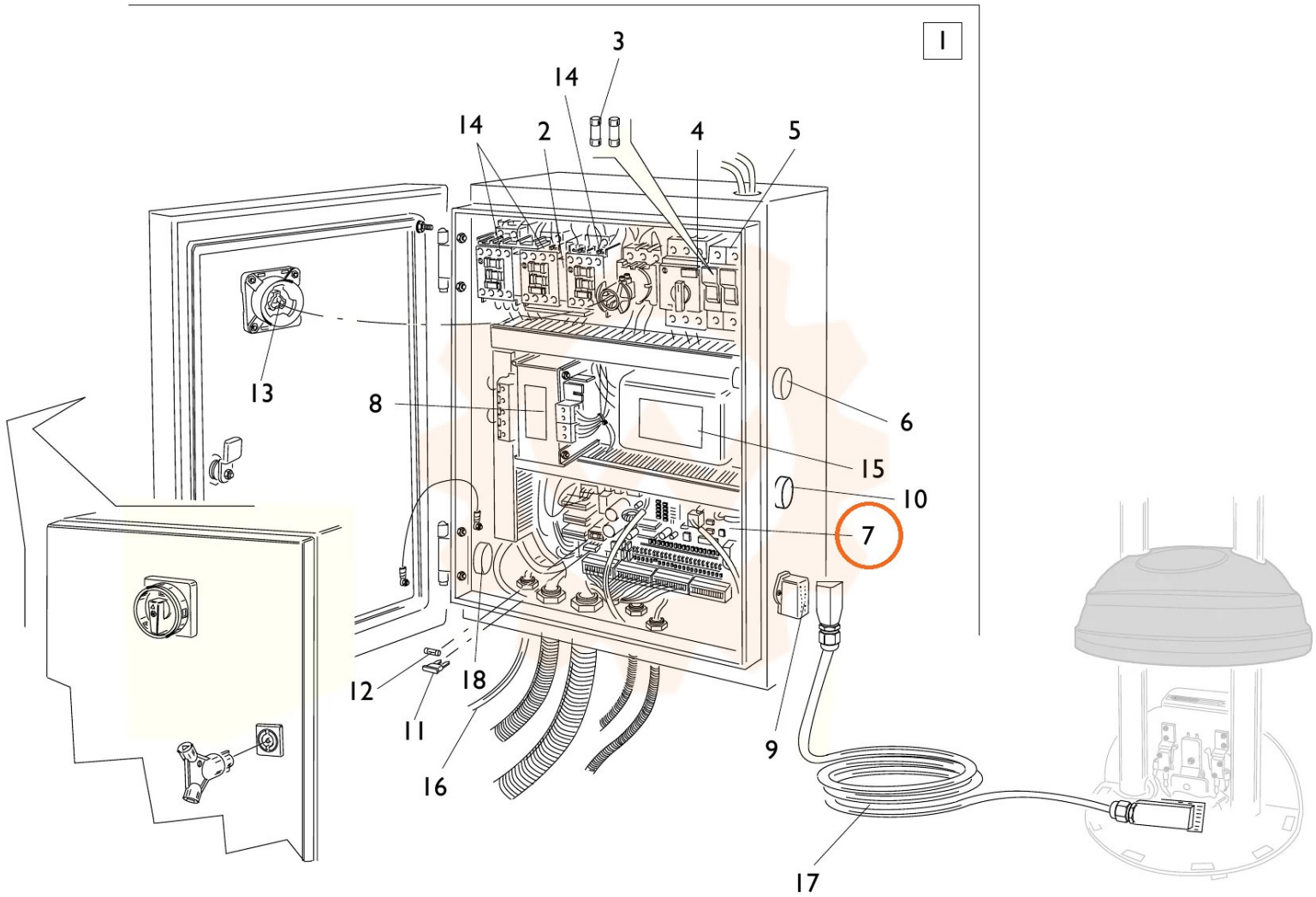
1
3
14
14
2
4
5
13
8
6
15
10
7
12
18
11
16
9
17