Zeskantbout M6 x 14 | Mondolfo Ferro 2-94163

Mondolfo Ferro Vortex 850 · 2016 · Tekening 7 · positie 12

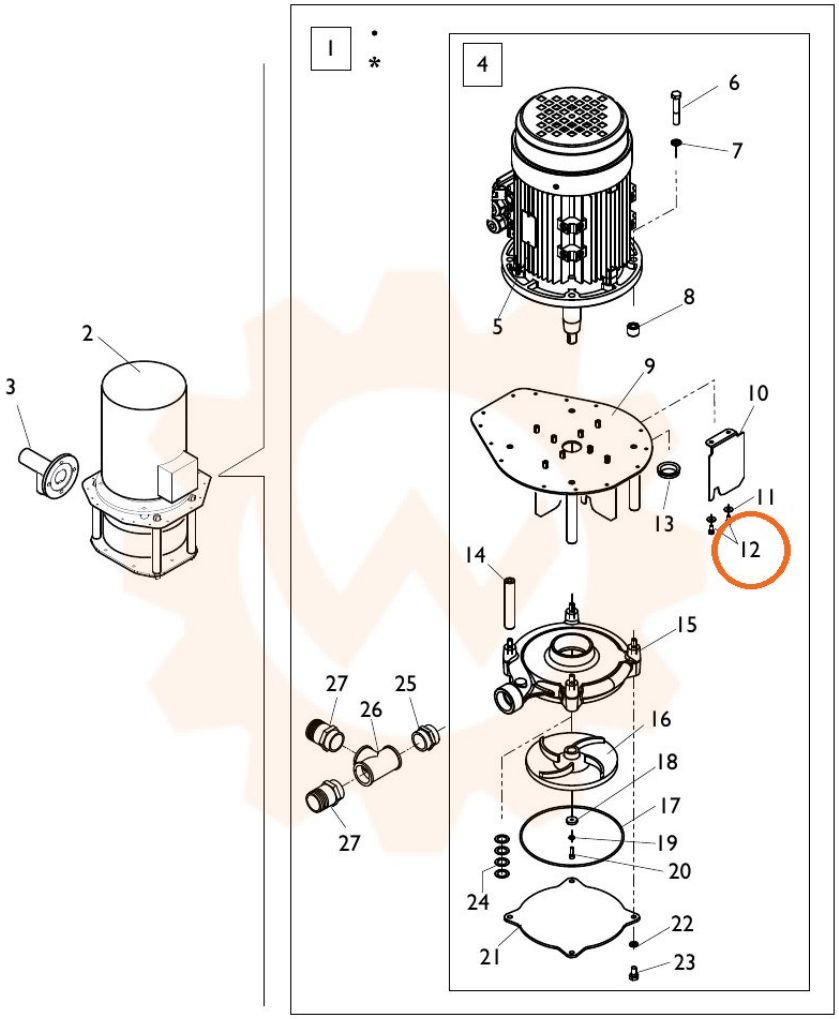

• DA MATRICOLA 130760197 (LUGLIO 2013)
FROM SERIAL NUMBER 130760197 (JULY 2013)

*** DA MATRICOLA 130660308 (GIUGNO 2013)**
FROM SERIAL NUMBER 130660308 (JUNE 2013)