Bus D16 x 18 H12 | Mondolfo Ferro 3-01158

Mondolfo Ferro TB124 HY Reverse · 2025 · Overzichtstekening · positie 3

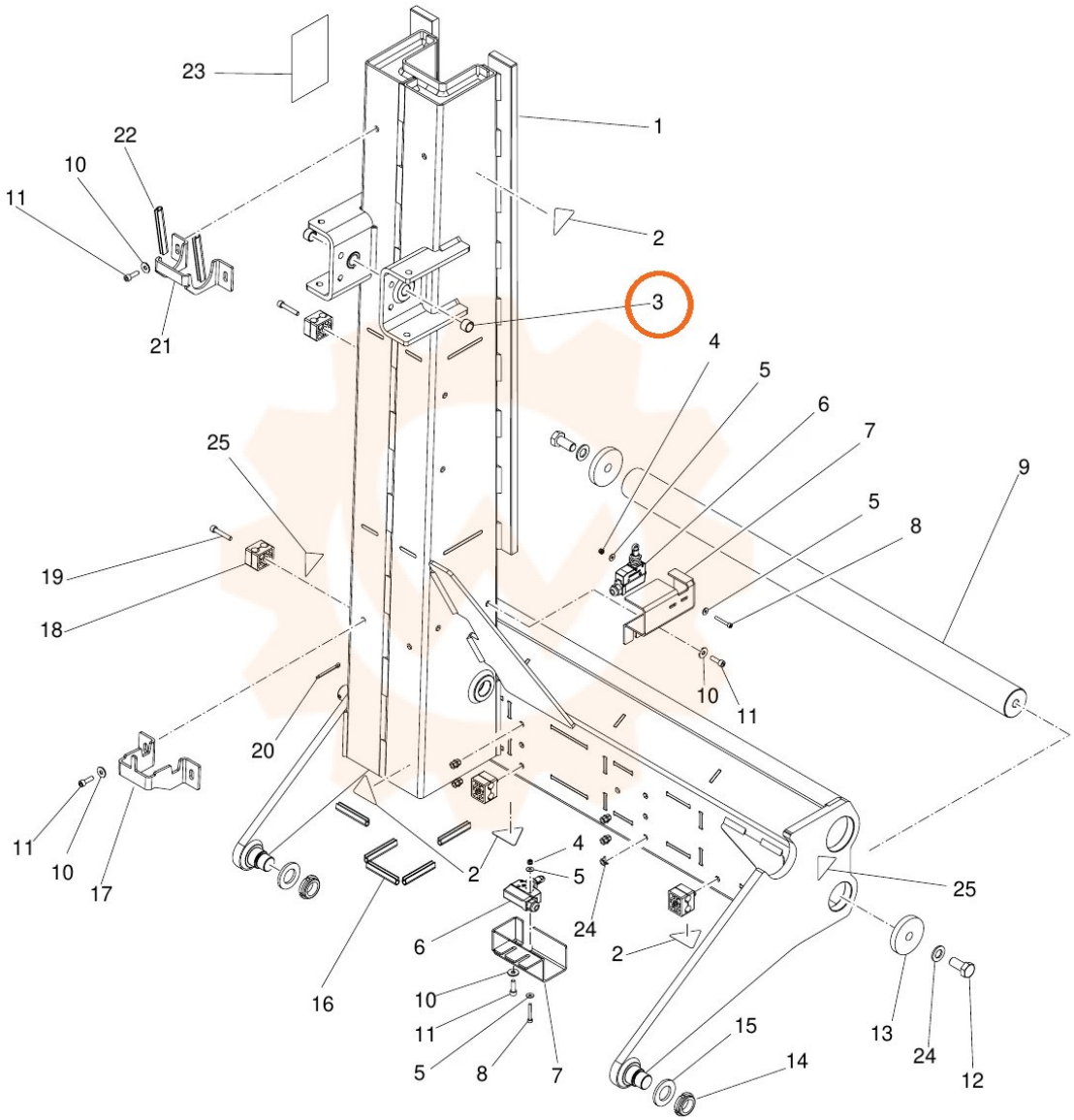
23
1
22
10
11
2
3
21
4
5
6
7
25
9
5
8
19
18
10
11
20
11
10
17
4
5
2
25
6
24
2
16
10
11
5
8
7
15
14
13
24
12