Borgmoer M24x2 | Mondolfo Ferro 2-03591

Mondolfo Ferro TBE155 Super · 2026 · Overzichtstekening · positie 1

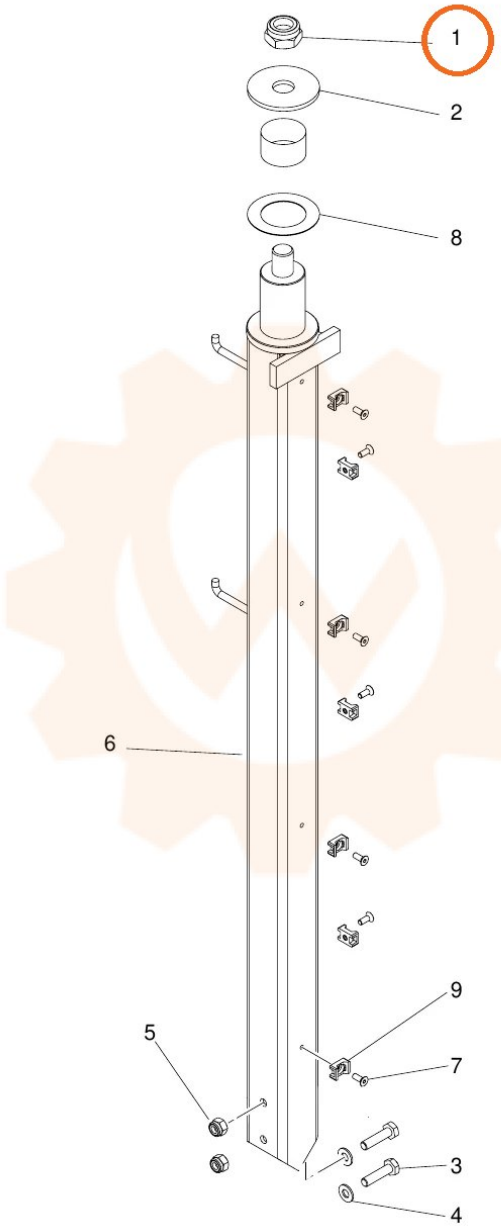
1
2
8
6
9
5
7
3
4