Microschakelaar | Mondolfo Ferro 900440874

Mondolfo Ferro TC975XD TI · 2025 · Overzichtstekening · positie 4 (2 keer op deze tekening)

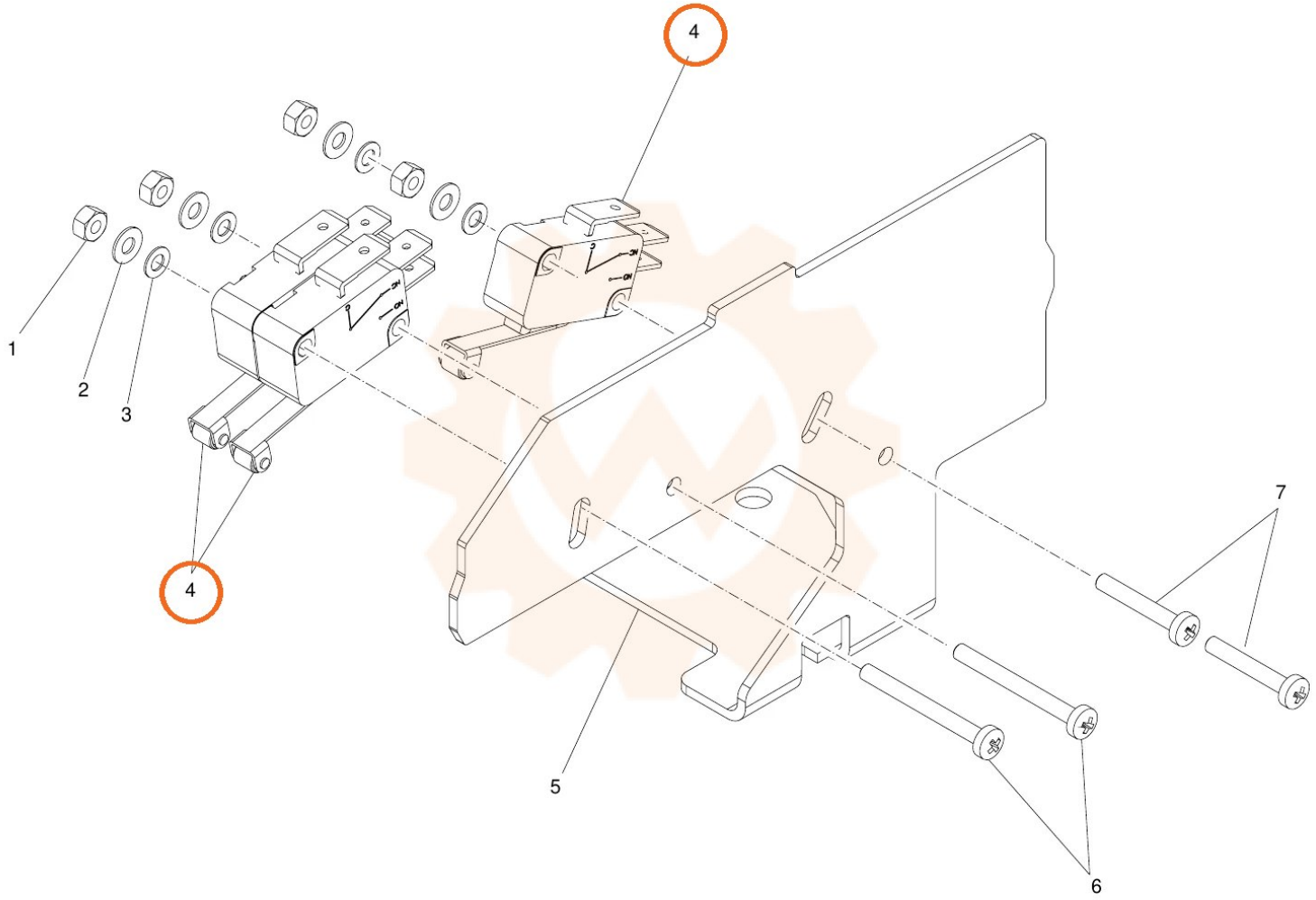
4
1
2
3
4
7
5
6