11-2-A Extra kräftiger, 3-armiger Universal-Abzieher, bis 650 mm Spannweite, 200 mm Spanntiefe



ANWENDUNGSBILD



BESCHREIBUNG

Der extra kräftige, 3-armige Universal-Abzieher wird zum Abziehen von schweren Lagern, Zahnrädern und Scheiben in allen gängigen Größen für Handwerk, Werkstatt und Industrie eingesetzt. Damit lässt sich jedes Bauteil lösen, das auf einer Welle sitzt und von außen frei zugänglich ist. Ausgestattet mit robusten und verstellbaren Standardhaken sorgt die massive Bauweise des Abziehers sowohl beim Außenabziehen als auch beim Innenausziehen für eine kraftvolle, zerstörungsfreie Demontage. Die 3-Armigkeit garantiert eine gleichmäßige Lastverteilung und dadurch einen besonders sicheren Halt am abzuziehenden Teil.

EINSATZBEREICH

Zum Abziehen von schweren Lagern, Zahnrädern und Scheiben in allen gängigen Größen für Handwerk, Werkstatt und Industrie.

BENEFIT

- Sicheres Aufsetzen der Spindel durch drehbare Spindelspitze sowohl auf glatten Oberflächen als auch bei Zentrierungen (Switch Technology)
- 3-Armigkeit sorgt für eine gleichmäßige Kraftverteilung und ermöglicht größere Abziehkräfte
- Abrutschsicherung am Spindelkopf für sicheres Arbeiten mit Schraubenschlüssel
- Variable Anpassung an jede Spannweite zwischen 155 mm – 650 mm
- Sicheres Aufsetzen der Spindel durch drehbare Spindelspitze sowohl auf glatten Oberflächen als auch bei Zentrierungen (Switch Technology)
- Optional umrüstbar von einem Außenabzieher zu einem Innenauszieher durch Umdrehen der Abzugshaken
- Abrutschsicherung am Spindelkopf für sicheres Arbeiten mit Schraubenschlüssel
- Spindelauslauf zum Schutz des Gewindes

BEDIENUNG

- Abzugshaken von außen an das abzuziehende Teil ansetzen
- Klauen unter das Bauteil schieben
- Schraubenschlüssel zur Befestigung der Haken nutzen
- Spindel zur Fixierung manuell auf Druck ziehen
- Sechskant am Spindelkopf mit einer Ratsche oder einem Ringmaulschlüssel in Bewegung setzten, bis das Bauteil gelöst ist

STAMMDATEN

GTIN [GTIN]	4021176006203
Ursprungsland	DE
Material	Werkzeugstahl
Baureihe	11-A
Gewicht Brutto [kg]	25 kg
Verpackungsinhalt	1 Stück
Verpackungsgesetz	PAPPE PAP 21
Weltweite Vertriebsfähigkeit gegeben	Ja (REACH, RoHS, POP, PROP65, TSCA)

ERSATZTEILE

- 11-1-20_Einsatzbuchse
- 11-1-206_Druckspindel
- 11-650_3-Arm Traverse
- 3-200-S_Standard-Abzugshaken (Satz)
- 633370_Zweiseitige Spindelspitze
- 637350_Mechanische Druckspindel | 3,12 kg

Extra kräftiger, 3-armiger Universal-Abzieher, bis 650 mm Spannweite, 200 mm Spanntiefe

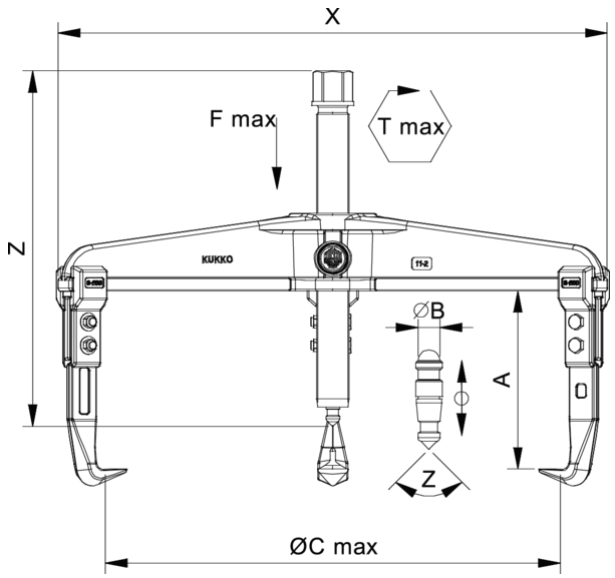

Abkürzung	Attribut	Wert
X	Gesamtbreite [mm]	720 mm
Y	Gesamttiefe [mm]	720 mm
Z	Höhe [mm]	416 mm
A	Spanntiefe Aussenabziehen [mm]	200 mm
S1	Schlüsselweite Betätigungssechskant [mm]	41 mm
Cmin	Spannweite Aussenabziehen (min.) [mm]	155 mm
Cmax	Spannweite Aussenabziehen (max.) [mm]	650 mm
K	Hakenfußstärke an der Spitze (Klauenstärke K) [mm]	4 mm
J	Hakenfußbreite (Klauenbreite J) [mm]	35 mm
O	Hakenfußtiefe nutzbar (Klauentiefe nutzbar O) [mm]	32,5 mm
H	Hakenfußtiefe gesamt (Klauentiefe gesamt H) [mm]	67 mm
L	Klauenstärke gesamt (L+1mm) (Klauenabstand zur Grundfläche) [mm]	20 mm
Emin	Spannweite Innenausziehen (min.) [mm]	290 mm
Emax	Spannweite Innenausziehen (max.) [mm]	740 mm
Tmax	max. Drehmoment [Nm]	650 Nm
Fmax	max. Zugkraft [t]	20 t
Fmax	max. Zugkraft [kN]	200 kN

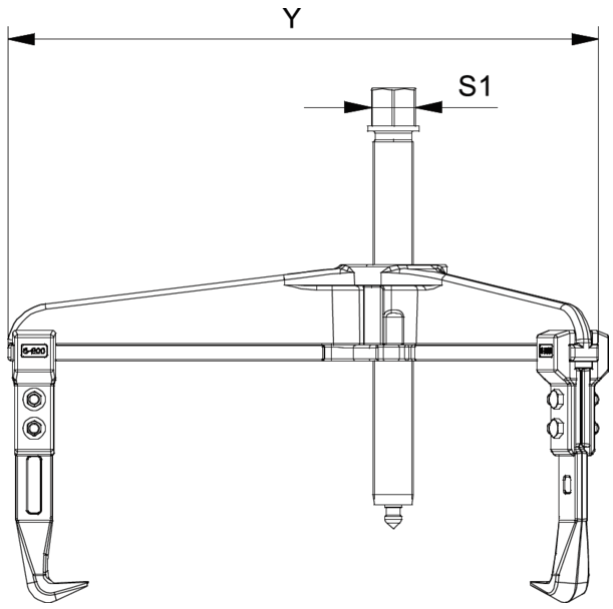

Abkürzung	Attribut	Wert
X	Gesamtbreite [mm]	720 mm
Y	Gesamttiefe [mm]	720 mm
Z	Höhe [mm]	416 mm
A	Spanntiefe Aussenabziehen [mm]	200 mm
S1	Schlüsselweite Betätigungssechskant [mm]	41 mm
Cmin	Spannweite Aussenabziehen (min.) [mm]	155 mm
Cmax	Spannweite Aussenabziehen (max.) [mm]	650 mm
K	Hakenfußstärke an der Spitze (Klauenstärke K) [mm]	4 mm
J	Hakenfußbreite (Klauenbreite J) [mm]	35 mm
O	Hakenfußtiefe nutzbar (Klauentiefe nutzbar O) [mm]	32,5 mm
H	Hakenfußtiefe gesamt (Klauentiefe gesamt H) [mm]	67 mm
L	Klauenstärke gesamt (L+1mm) (Klauenabstand zur Grundfläche) [mm]	20 mm
Emin	Spannweite Innenausziehen (min.) [mm]	290 mm
Emax	Spannweite Innenausziehen (max.) [mm]	740 mm
Tmax	max. Drehmoment [Nm]	650 Nm
Fmax	max. Zugkraft [t]	20 t
Fmax	max. Zugkraft [kN]	200 kN

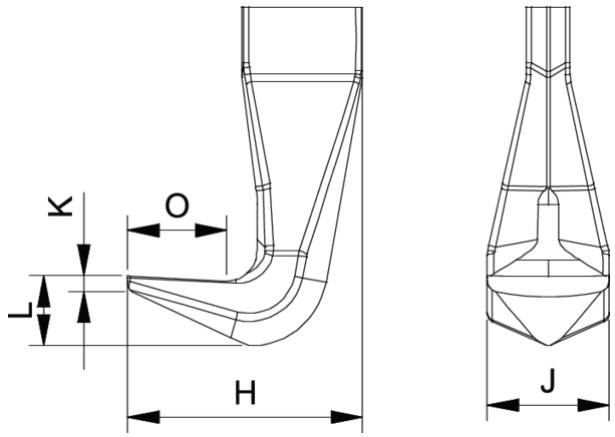

Abkürzung	Attribut	Wert
X	Gesamtbreite [mm]	720 mm
Y	Gesamttiefe [mm]	720 mm
Z	Höhe [mm]	416 mm

A	Spanntiefe Aussenabziehen [mm]	200 mm
S1	Schlüsselweite Betätigungssechskant [mm]	41 mm
Cmin	Spannweite Aussenabziehen (min.) [mm]	155 mm
Cmax	Spannweite Aussenabziehen (max.) [mm]	650 mm
K	Hakenfußstärke an der Spitze (Klauenstärke K) [mm]	4 mm
J	Hakenfußbreite (Klauenbreite J) [mm]	35 mm
O	Hakenfußtiefe nutzbar (Klauentiefe nutzbar O) [mm]	32,5 mm
H	Hakenfußtiefe gesamt (Klauentiefe gesamt H) [mm]	67 mm
L	Klauenstärke gesamt (L+1mm) (Klauenabstand zur Grundfläche) [mm]	20 mm
Emin	Spannweite Innenausziehen (min.) [mm]	290 mm
Emax	Spannweite Innenausziehen (max.) [mm]	740 mm
Tmax	max. Drehmoment [Nm]	650 Nm
Fmax	max. Zugkraft [t]	20 t
Fmax	max. Zugkraft [kN]	200 kN

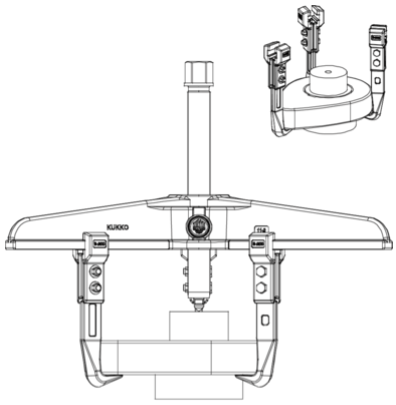

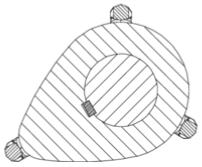

Abkürzung	Attribut	Wert
X	Gesamtbreite [mm]	720 mm
Y	Gesamttiefe [mm]	720 mm
Z	Höhe [mm]	416 mm
A	Spanntiefe Aussenabziehen [mm]	200 mm
S1	Schlüsselweite Betätigungssechskant [mm]	41 mm
Cmin	Spannweite Aussenabziehen (min.) [mm]	155 mm
Cmax	Spannweite Aussenabziehen (max.) [mm]	650 mm
K	Hakenfußstärke an der Spitze (Klauenstärke K) [mm]	4 mm
J	Hakenfußbreite (Klauenbreite J) [mm]	35 mm
O	Hakenfußtiefe nutzbar (Klauentiefe nutzbar O) [mm]	32,5 mm
H	Hakenfußtiefe gesamt (Klauentiefe gesamt H) [mm]	67 mm
L	Klauenstärke gesamt (L+1mm) (Klauenabstand zur Grundfläche) [mm]	20 mm
Emin	Spannweite Innenausziehen (min.) [mm]	290 mm
Emax	Spannweite Innenausziehen (max.) [mm]	740 mm
Tmax	max. Drehmoment [Nm]	650 Nm
Fmax	max. Zugkraft [t]	20 t
Fmax	max. Zugkraft [kN]	200 kN

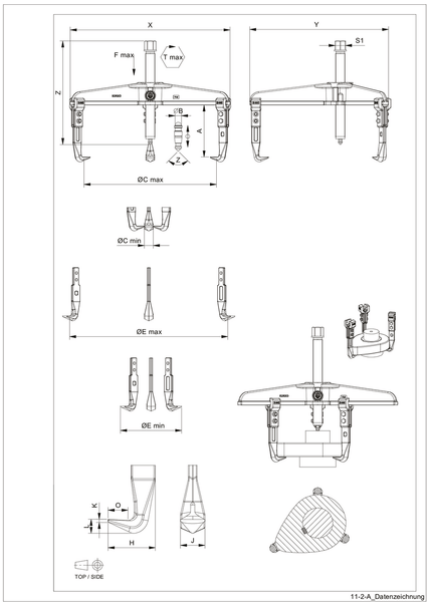

Abkürzung	Attribut	Wert
X	Gesamtbreite [mm]	720 mm
Y	Gesamttiefe [mm]	720 mm
Z	Höhe [mm]	416 mm
A	Spanntiefe Aussenabziehen [mm]	200 mm
S1	Schlüsselweite Betätigungssechskant [mm]	41 mm
Cmin	Spannweite Aussenabziehen (min.) [mm]	155 mm
Cmax	Spannweite Aussenabziehen (max.) [mm]	650 mm
K	Hakenfußstärke an der Spitze (Klauenstärke K) [mm]	4 mm
J	Hakenfußbreite (Klauenbreite J) [mm]	35 mm
O	Hakenfußtiefe nutzbar (Klauentiefe nutzbar O) [mm]	32,5 mm
H	Hakenfußtiefe gesamt (Klauentiefe gesamt H) [mm]	67 mm
L	Klauenstärke gesamt (L+1mm) (Klauenabstand zur Grundfläche) [mm]	20 mm
Emin	Spannweite Innenausziehen (min.) [mm]	290 mm
Emax	Spannweite Innenausziehen (max.) [mm]	740 mm

Tmax	max. Drehmoment [Nm]	650 Nm
Fmax	max. Zugkraft [t]	20 t
Fmax	max. Zugkraft [kN]	200 kN