Pen | Mondolfo Ferro 334164

Mondolfo Ferro TBE155S · 2015 · Tekening 18 · positie 5

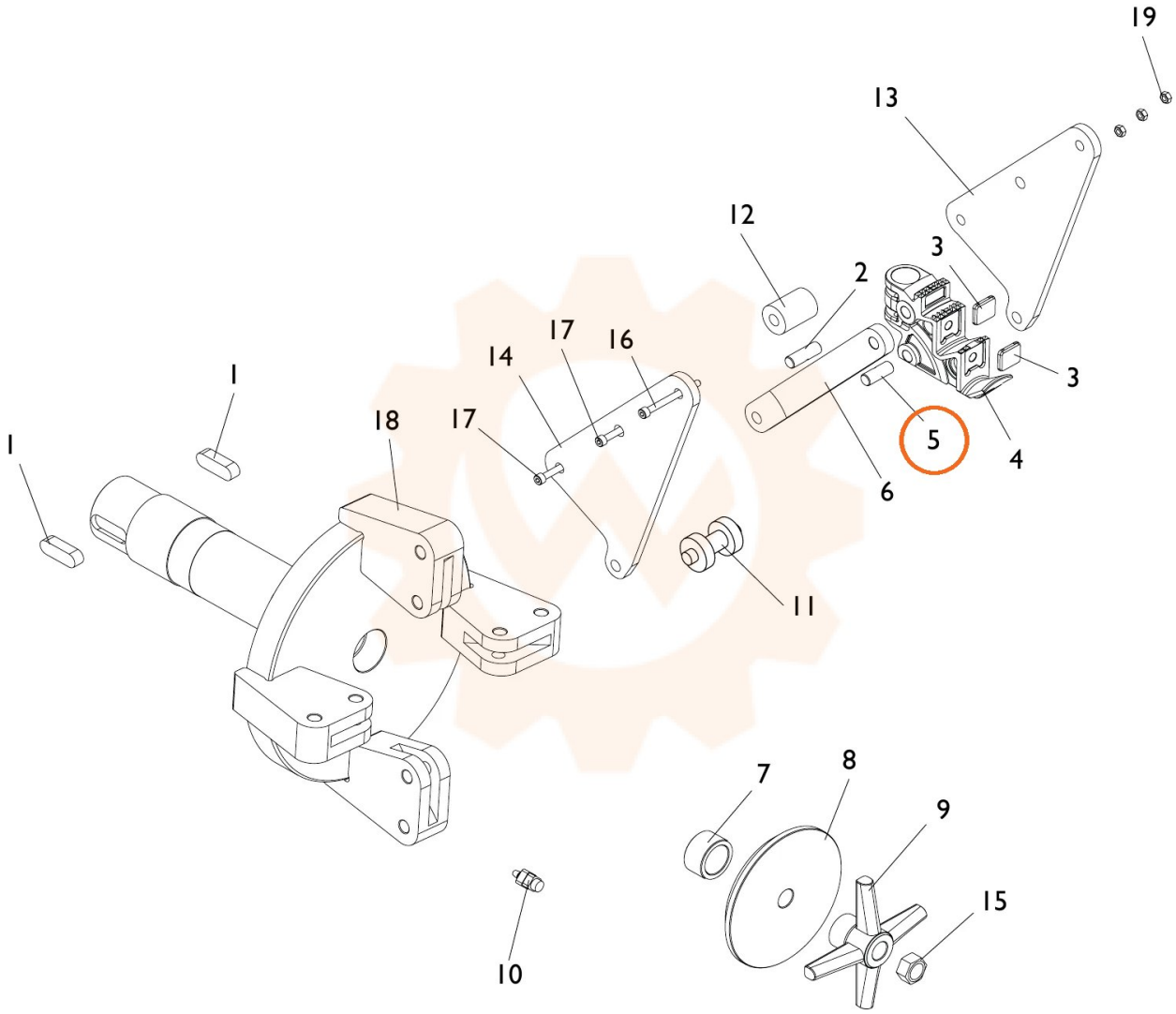
19
13
12
3
2
17
16
14
3
1
1
18
17
5
4
6
11
7
8
9
15
10