# GRUPPO OSCILLANTE
# OSCILLATING GROUP

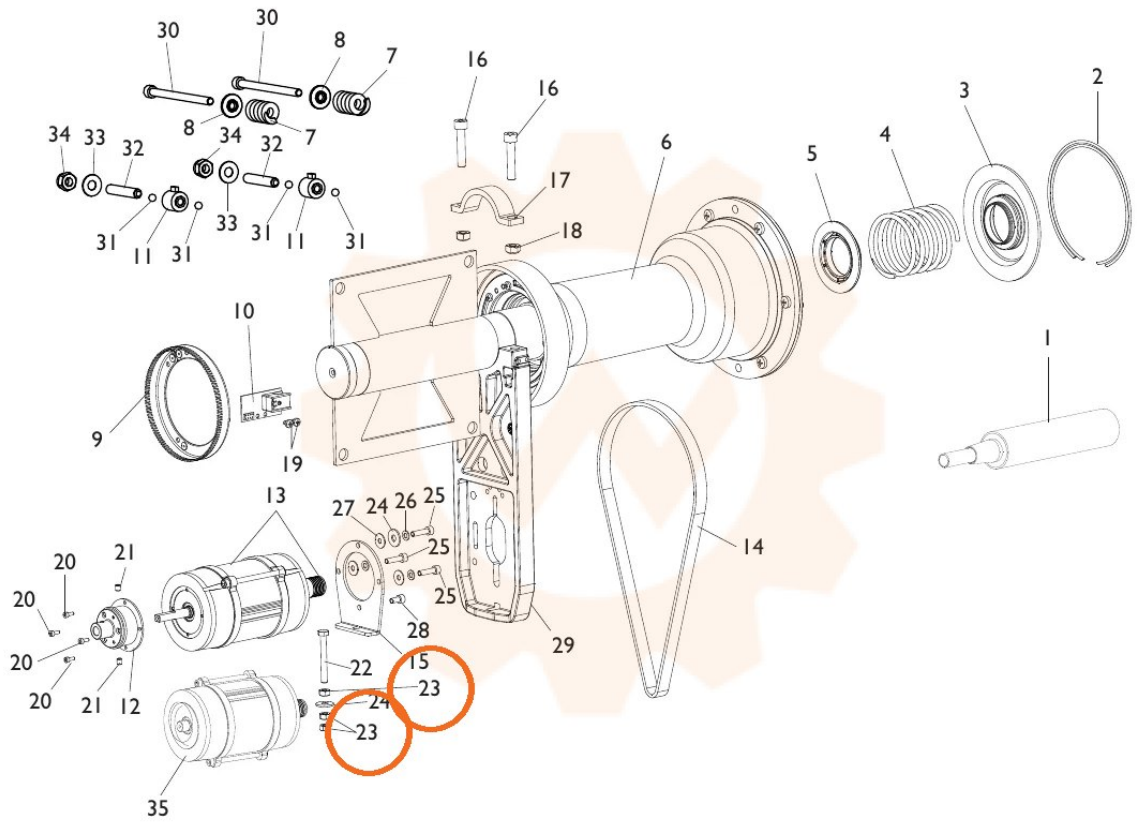


TORNA AL COMPLESSIVO
RETURNS TO OVERALL