Borgmoer M10 | Mondolfo Ferro 2-01019

Mondolfo Ferro Titan M 600 C A.h. · 2025 · Overzichtstekening · positie 15

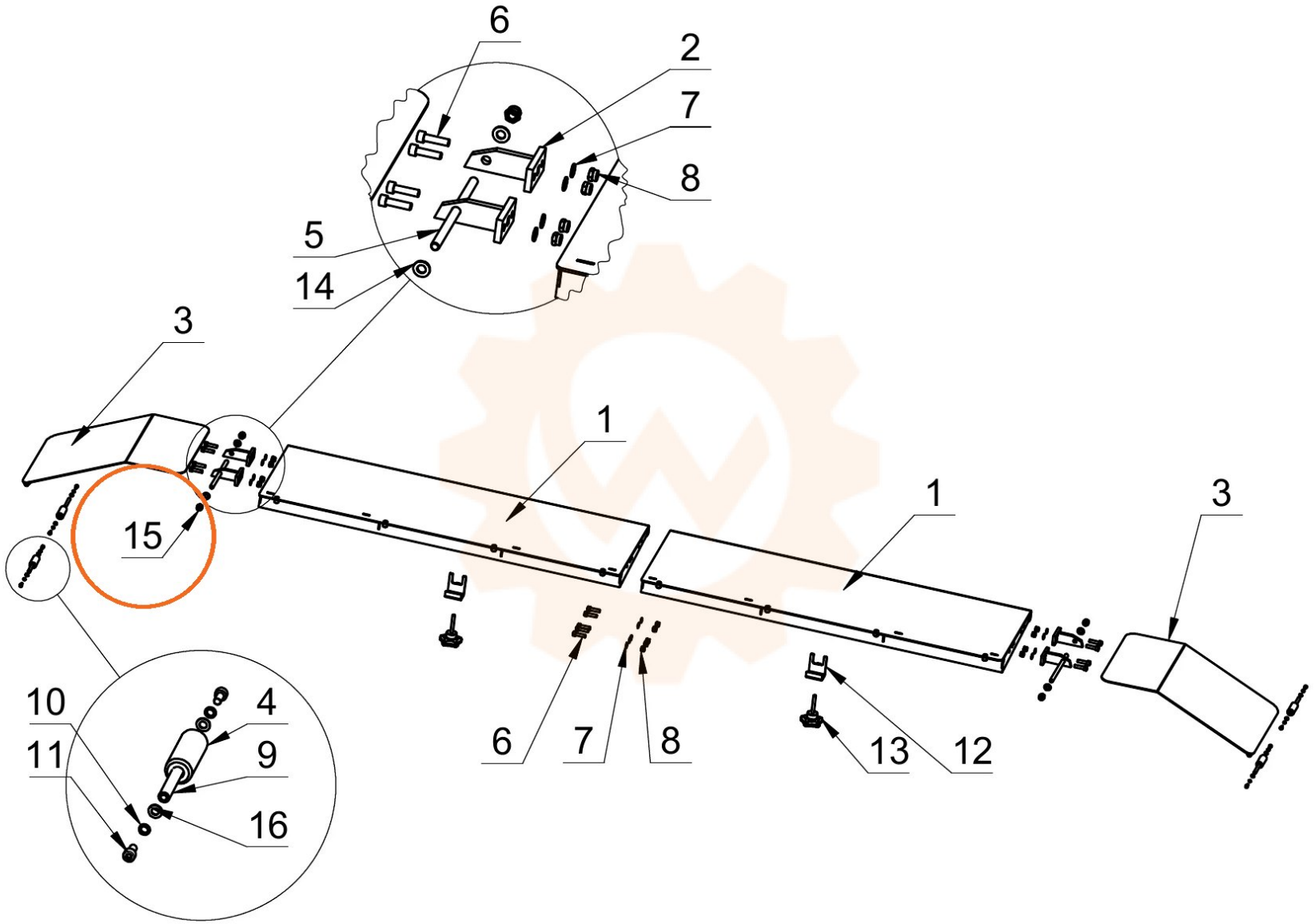
6
2
7
8
5
14
3
1
15
1
3
10
4
11
9
16
6
7
8
13
12