Knop | Mondolfo Ferro 425219

Mondolfo Ferro AS905 Motorbike · 2024 · Overzichtstekening · positie 8

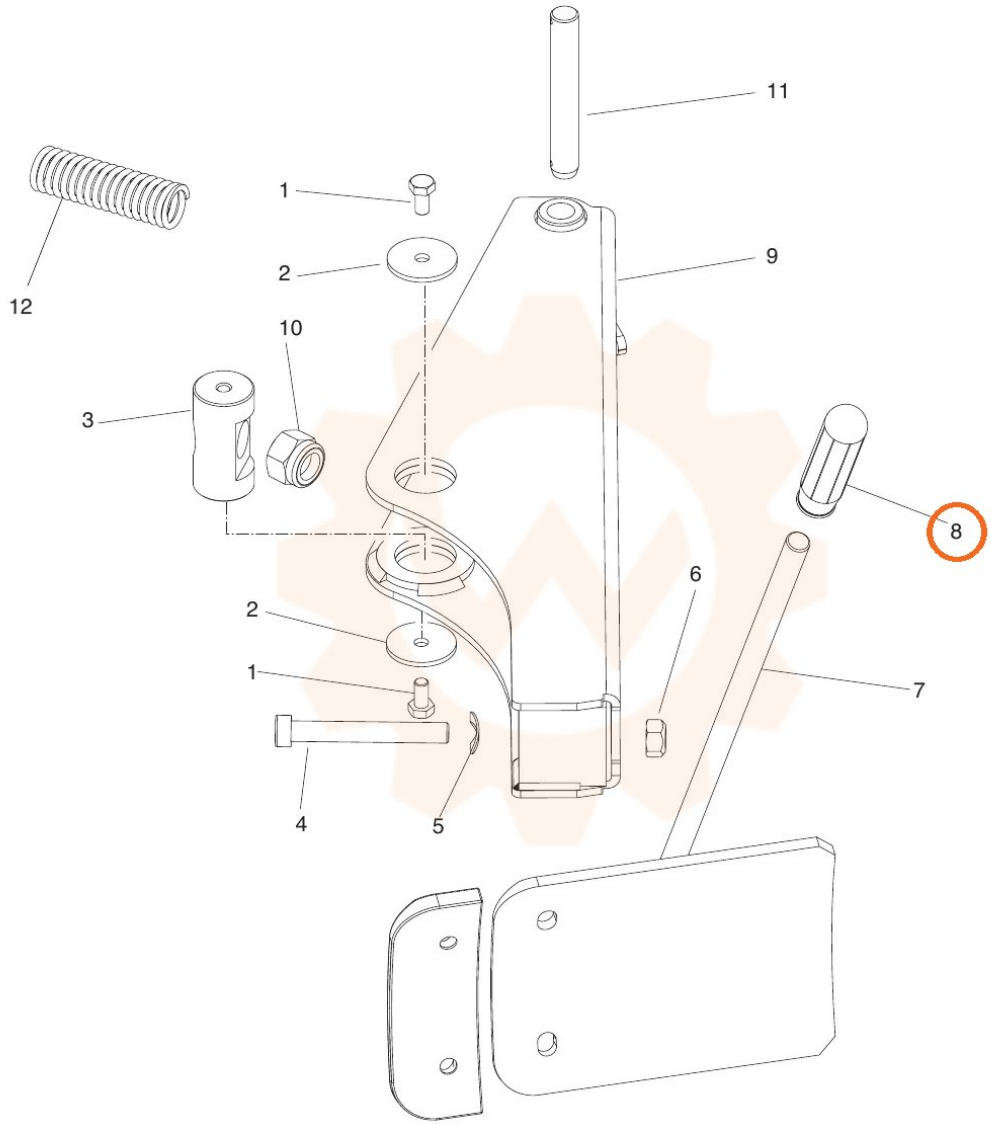
11
1
12
2
9
10
3
8
6
2
7
1
4
5