20-10 Universele trekker, 2-armig, tot 130 mm klembereik, 100 mm spandiepte



APPLICATIE AFBEELDING



BESCHRIJVING

De 2-armige universele trekker wordt gebruikt voor het trekken van lagers, tandwielen en schijven in alle gangbare maten voor Ambacht, werkplaats en Industrie. Hiermee kan elk onderdeel worden losgemaakt dat op een as zit en van buitenaf vrij toegankelijk is. Uitgerust met robuuste en verstelbare standaardhaken zorgt deze allround trekker zowel bij het Uitwendigtrekken als bij het binnentrekken voor een bijzonder veilige, schadevrije Demontage.

TOEPASSINGSGEBIED

Voor het trekken van lagers, tandwielen en schijven in alle gangbare maten voor Ambacht, werkplaats en Industrie.

VOORDEEL

- De schroefverbinding maakt het eenvoudig losmaken en bijzonder stevig aandraaien van de trekhaken met een zeskantsleutel mogelijk.
- Ook toepasbaar bij excentrische onderdelen dankzij vrij bewegende, op de Brug schuivende trekhaken
- Zeshoekig profiel aan de Brug voor het veilig tegenhouden
- Variabele aanpassing aan elk klembereik tussen 0 mm en 130 mm
- Afschuifveilige ophanging van de klauw in het glijstuk (ARMLOCK Technology)
- Veilig opzetten van de spindel door de draaibare spindelpunt, zowel op gladde oppervlakken als bij centreergaten (SWITCH Technology)
- Optioneel ombouwbaar van een uitwendige trekker naar een binnentrekker door de trekhaken om te draaien.
- Anti-slipinrichting aan de spindelkop voor veilig werken met Sleutels
- Uitloop van de spindel ter bescherming van de Schroefdraad
- Trekhaken, spindel en Brug beschikken over een onderdeelnummer voor een eenvoudige nabestelling
- Trekkers zijn gelabeld met Technisch attribuut en informatie van de fabrikant (etiket)

OPERATIE

- Trekhaken van buiten op het te trekken onderdeel aanzetten
- Klauwen onder het onderdeel schuiven
- Sleutels gebruiken om de trekhaken te bevestigen
- De spindel voor de fixatie handmatig op spanning trekken
- De Zeskant op de spindelkop met een ratel of een steekringsleutel in beweging brengen, totdat het onderdeel is losgekomen

STAMGEGEVENS

GTIN [GTIN]	4021176009921
Land van herkomst	DE
Materiaal	Gereedschapsstaal
Serie	20-Classic
Brutogewicht [kg]	1,42 kg
Inhoud van de verpakking	1 deel
Verpakkingswet	PAPPE PAP 21
Wereldwijde verkoopbaarheid	Ja (REACH, RoHS, POP, PROP65, TSCA)

ONDERDELEN

- 1-90-P_Standaard trekhaken
- 20-10-T_Brug voor 20-10
- 612140_Tweezijdige spindelpunt
- 614160_Spindel
- K-2030-A-KIT

Universele trekker, 2-armig, tot 130 mm klembereik, 100 mm spandiepte

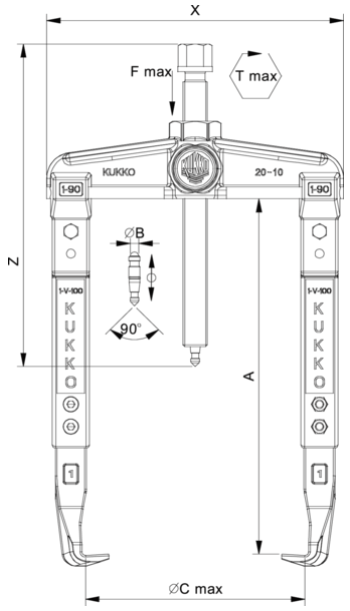

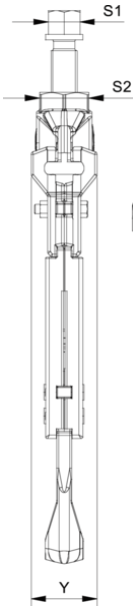

Afkorting	Attribuut	Wert
X	Totale breedte [mm]	172 mm
Y	Totale diepte [mm]	37 mm
Z	Totale hoogte [mm]	183 mm
A	Klemdiepte buiten aftrekken [mm]	100 mm
S1	Breedte over vlakken [mm]	17 mm
S2	Breedte over vlakken [mm]	27 mm
Cmin	Spanwijdte buiten aftrekken (min.) [mm]	0 mm
Cmax	Spanbreedte buiten aftrekken (max.) [mm]	130 mm
K	Dikte van de haakwortel aan de punt (klauwdikte K) [mm]	3 mm
J	Haakbasisbreedte (klauwbreedte J) [mm]	20,5 mm
O	Bruikbare haakbasisdiepte (bruikbare klauwdiepte O) [mm]	15,5 mm
H	Totale haakworteldiepte (totale klauwdiepte H) [mm]	31 mm
L	Totale klauwdikte (L+1mm) (klauwafstand tot basisoppervlak) [mm]	10 mm
Emin	Spanbreedte binnenverlenging (min.) [mm]	95 mm
Emax	Spanbreedte binnenste verlenging (max.) [mm]	160 mm
Tmax	Max. koppel [Nm]	80 Nm
Fmax	Maximale trekkracht [t]	4.5 t
Fmax	Max. trekkracht [kN]	45 kN

Afkorting	Attribuut	Wert
X	Totale breedte [mm]	172 mm
Y	Totale diepte [mm]	37 mm
Z	Totale hoogte [mm]	183 mm
A	Klemdiepte buiten aftrekken [mm]	100 mm
S1	Breedte over vlakken [mm]	17 mm
S2	Breedte over vlakken [mm]	27 mm
Cmin	Spanwijdte buiten aftrekken (min.) [mm]	0 mm
Cmax	Spanbreedte buiten aftrekken (max.) [mm]	130 mm
K	Dikte van de haakwortel aan de punt (klauwdikte K) [mm]	3 mm
J	Haakbasisbreedte (klauwbreedte J) [mm]	20,5 mm
O	Bruikbare haakbasisdiepte (bruikbare klauwdiepte O) [mm]	15,5 mm
H	Totale haakworteldiepte (totale klauwdiepte H) [mm]	31 mm
L	Totale klauwdikte (L+1mm) (klauwafstand tot basisoppervlak) [mm]	10 mm
Emin	Spanbreedte binnenverlenging (min.) [mm]	95 mm
Emax	Spanbreedte binnenste verlenging (max.) [mm]	160 mm
Tmax	Max. koppel [Nm]	80 Nm
Fmax	Maximale trekkracht [t]	4.5 t
Fmax	Max. trekkracht [kN]	45 kN

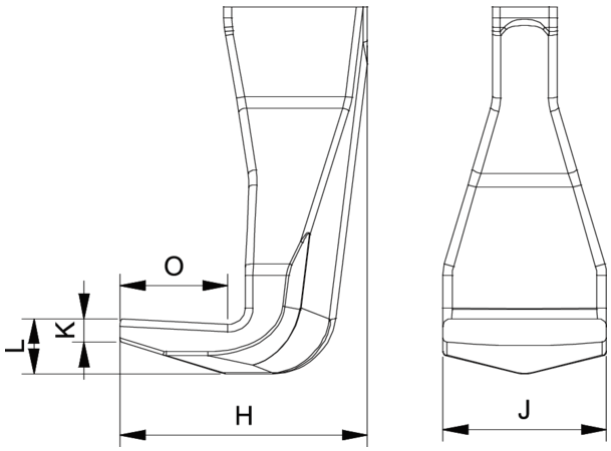

Afkorting	Attribuut	Wert
X	Totale breedte [mm]	172 mm
Y	Totale diepte [mm]	37 mm

Z	Totale hoogte [mm]	183 mm
A	Klemdiepte buiten aftrekken [mm]	100 mm
S1	Breedte over vlakken [mm]	17 mm
S2	Breedte over vlakken [mm]	27 mm
Cmin	Spanwijdte buiten aftrekken (min.) [mm]	0 mm
Cmax	Spanbreedte buiten aftrekken (max.) [mm]	130 mm
K	Dikte van de haakwortel aan de punt (klauwdikte K) [mm]	3 mm
J	Haakbasisbreedte (klauwbreedte J) [mm]	20,5 mm
O	Bruikbare haakbasisdiepte (bruikbare klauwdiepte O) [mm]	15,5 mm
H	Totale haakworteldiepte (totale klauwdiepte H) [mm]	31 mm
L	Totale klauwdikte (L+1mm) (klauwafstand tot basisoppervlak) [mm]	10 mm
Emin	Spanbreedte binnenverlenging (min.) [mm]	95 mm
Emax	Spanbreedte binnenste verlenging (max.) [mm]	160 mm
Tmax	Max. koppel [Nm]	80 Nm
Fmax	Maximale trekkracht [t]	4.5 t
Fmax	Max. trekkracht [kN]	45 kN

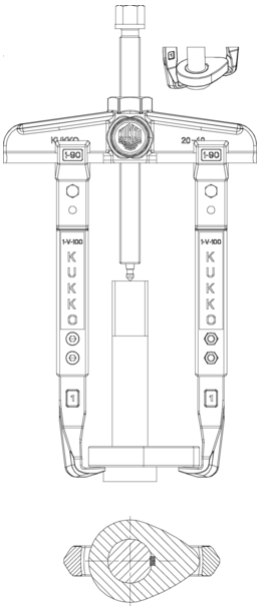

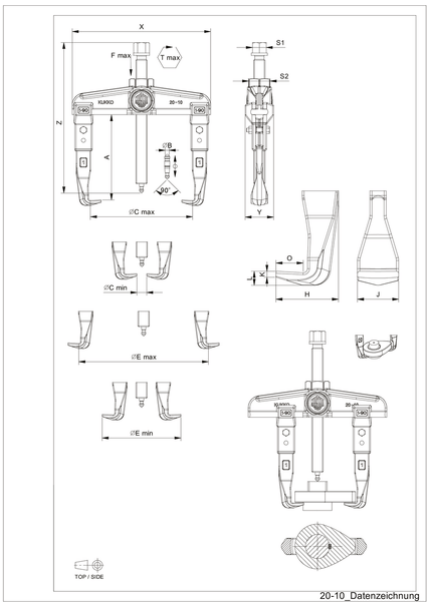

20-10_Datenzeichnung

Afkorting	Attribuut	Wert
X	Totale breedte [mm]	172 mm
Y	Totale diepte [mm]	37 mm
Z	Totale hoogte [mm]	183 mm
A	Klemdiepte buiten aftrekken [mm]	100 mm
S1	Breedte over vlakken [mm]	17 mm
S2	Breedte over vlakken [mm]	27 mm
Cmin	Spanwijdte buiten aftrekken (min.) [mm]	0 mm
Cmax	Spanbreedte buiten aftrekken (max.) [mm]	130 mm
K	Dikte van de haakwortel aan de punt (klauwdikte K) [mm]	3 mm
J	Haakbasisbreedte (klauwbreedte J) [mm]	20,5 mm
O	Bruikbare haakbasisdiepte (bruikbare klauwdiepte O) [mm]	15,5 mm
H	Totale haakworteldiepte (totale klauwdiepte H) [mm]	31 mm
L	Totale klauwdikte (L+1mm) (klauwafstand tot basisoppervlak) [mm]	10 mm

Afkorting	Attribuut	Wert
X	Totale breedte [mm]	172 mm
Y	Totale diepte [mm]	37 mm
Z	Totale hoogte [mm]	183 mm
A	Klemdiepte buiten aftrekken [mm]	100 mm
S1	Breedte over vlakken [mm]	17 mm
S2	Breedte over vlakken [mm]	27 mm
Cmin	Spanwijdte buiten aftrekken (min.) [mm]	0 mm
Cmax	Spanbreedte buiten aftrekken (max.) [mm]	130 mm
K	Dikte van de haakwortel aan de punt (klauwdikte K) [mm]	3 mm
J	Haakbasisbreedte (klauwbreedte J) [mm]	20,5 mm
O	Bruikbare haakbasisdiepte (bruikbare klauwdiepte O) [mm]	15,5 mm
H	Totale haakworteldiepte (totale klauwdiepte H) [mm]	31 mm
L	Totale klauwdikte (L+1mm) (klauwafstand tot basisoppervlak) [mm]	10 mm

Emin	Spanbreedte binnenverlenging (min.) [mm]	95 mm
Emax	Spanbreedte binnenste verlenging (max.) [mm]	160 mm
Tmax	Max. koppel [Nm]	80 Nm
Fmax	Maximale trekkracht [t]	4.5 t
Fmax	Max. trekkracht [kN]	45 kN