Sensor | Mondolfo Ferro 4-118066

Mondolfo Ferro Brs 5 Pro · 2020 · Tekening 12 · positie 3

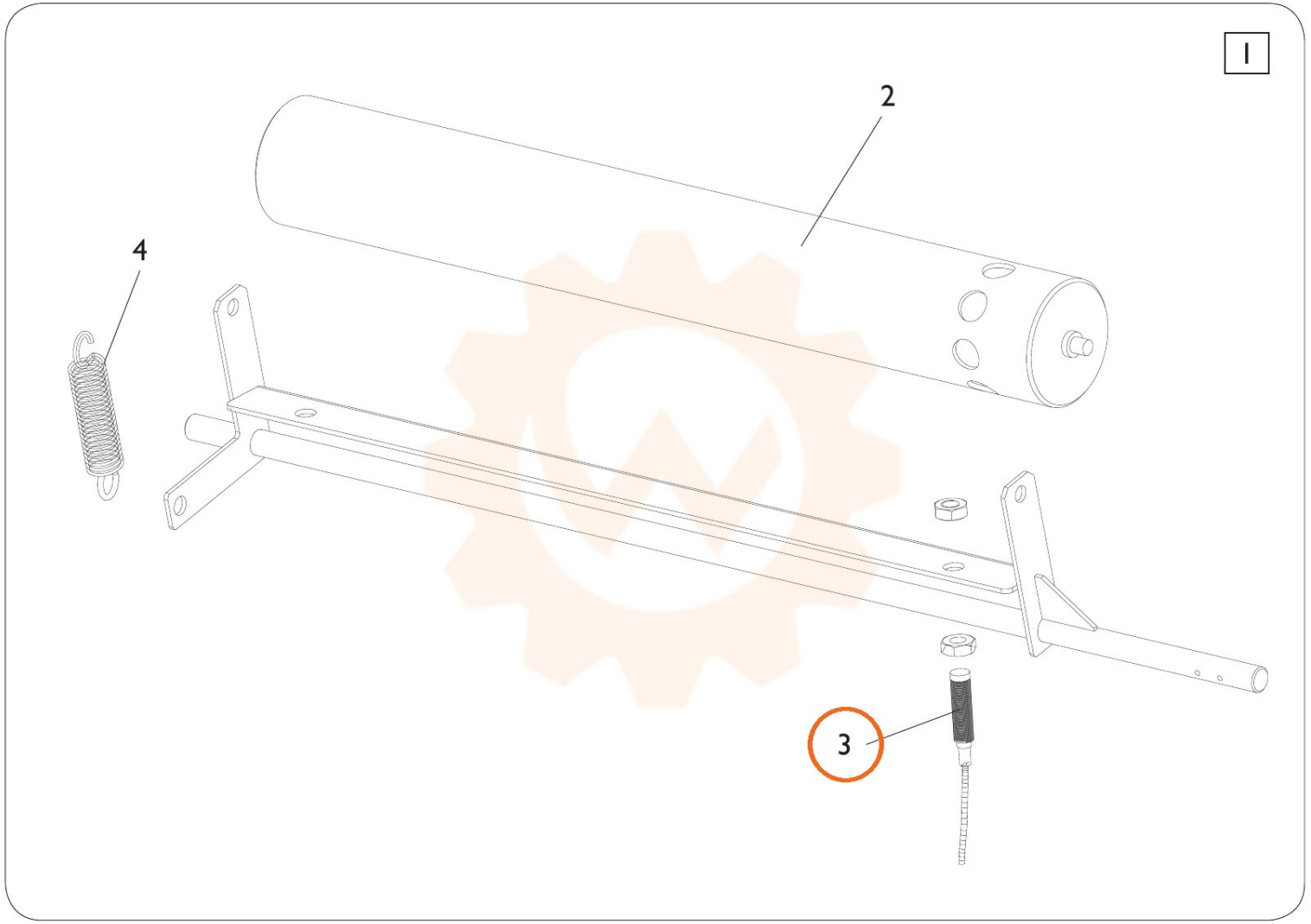
I
2
4
3