Relais+plc-voet rsp 12DC/21 | Mondolfo Ferro 489899

Mondolfo Ferro Brm T-Flatbox · 2022 · Tekening 20 · positie 12

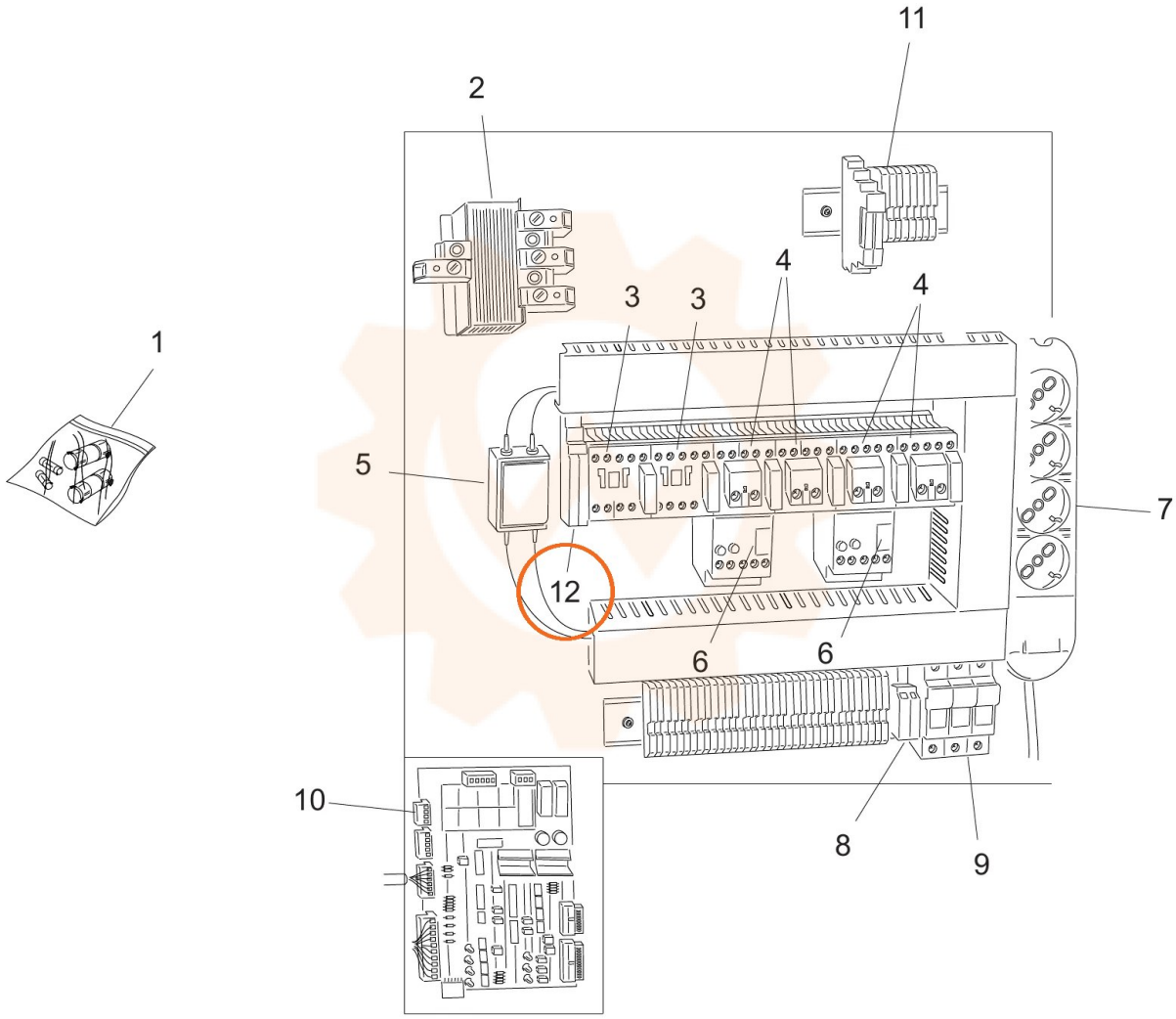
1
2
3
3
4
4
5
6
6
7
8
9
10
11
12