Overstroomklep dumpener | Mondolfo Ferro J101-1130101

Mondolfo Ferro Titan PI 245HC B · 2025 · Tekening 1 · positie 12

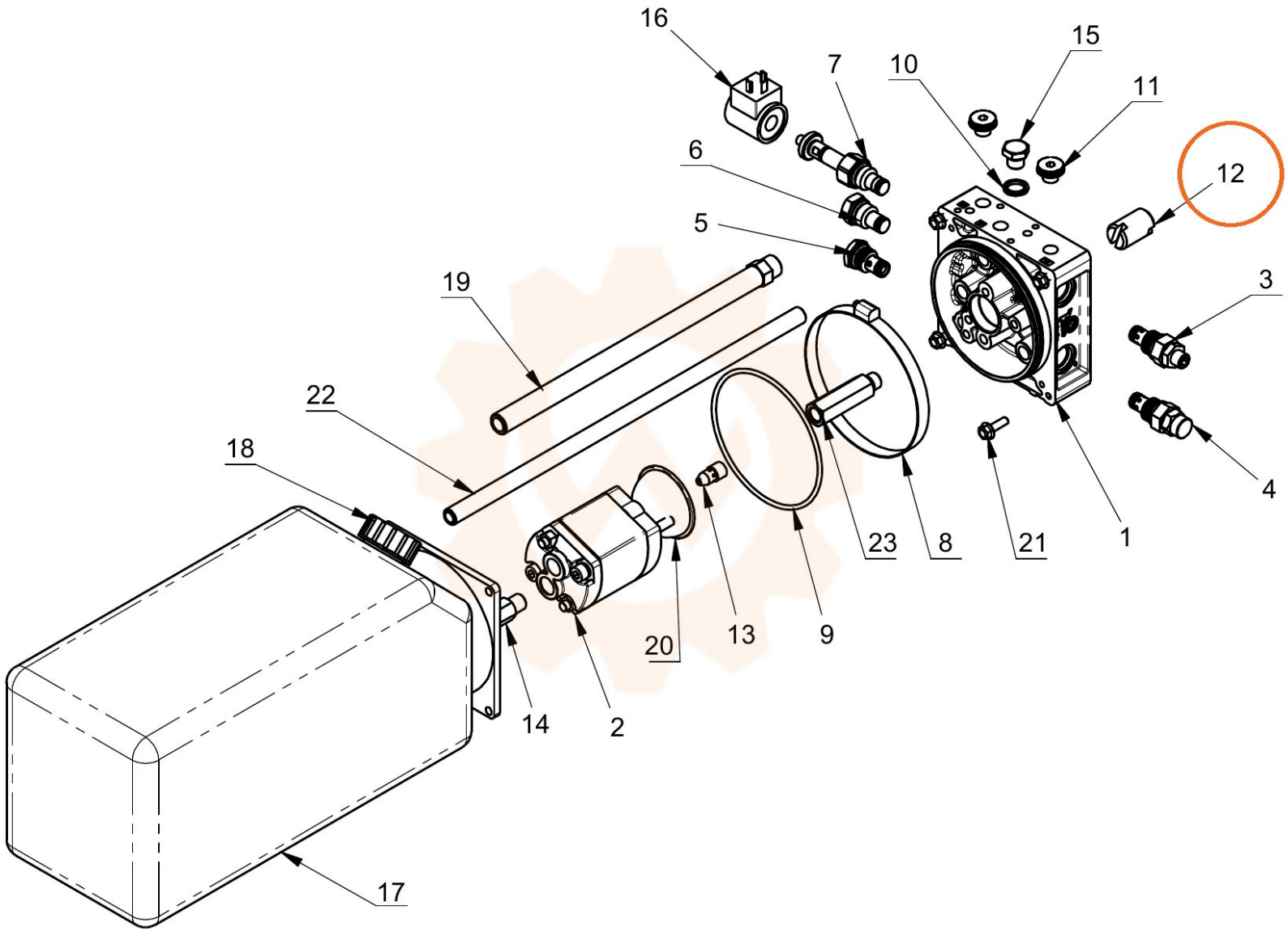
16
7
10
15
11
6
12
5
19
3
22
18
4
23
8
21
1
20
13
9
14
2
17