Handgreep | Mondolfo Ferro 440585

Mondolfo Ferro Super RM Mini · 2023 · Overzichtstekening · positie 5

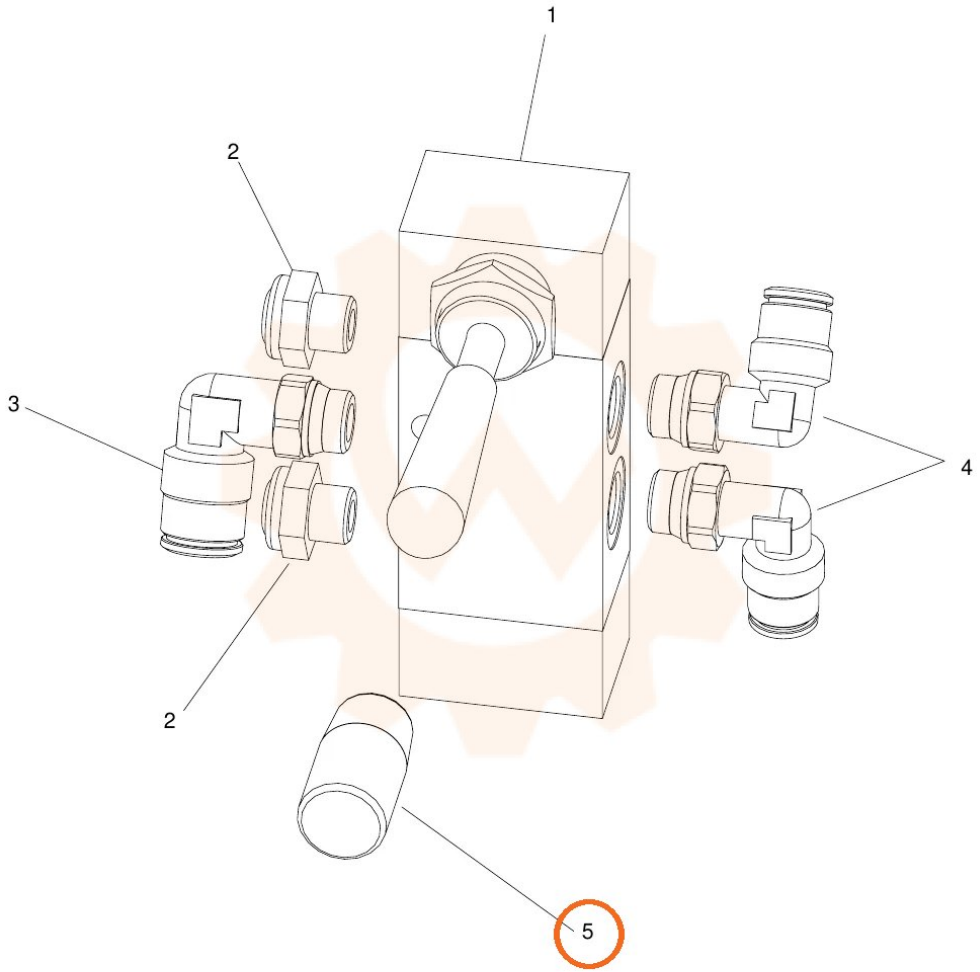
1
2
3
4
2
5