14-01 2-armige trekker met smalle, zelfspannend, gekruiste trekhaken, tot 100 mm klembereik, 85 mm spandiepte



BESCHRIJVING

De 2-armige trekker met smalle, zelfspannende, kruisende trekhaken wordt gebruikt voor het trekken van tandwielen, riemschijven, lagers en soortgelijke onderdelen in nauwe tussenruimten. Zelfborgende haltepennen garanderen een snelle en eenvoudige aanpassing voor variabele klembereiken. De trekker is zelfspannend en eenvoudig in gebruik. Tijdens het trekproces drukt de schaarachtige geleiding van de schenkels de klauwen stevig tegen het te trekken onderdeel. Dit zorgt te allen tijde voor een zekere grip.

TOEPASSINGSGEBIED

Voor het trekken van tandwielen, riemschijven, lagers en vergelijkbare onderdelen in nauwe tussenruimten.

VOORDEEL

- Snelle en eenvoudige montage van de trekhaken
- Extreem groot klembereik door variabele montage van de trekhaken
- Klembereik en spandiepte kunnen individueel worden aangepast
- Bij krappe ruimte kunnen eerst de twee trekhaken worden gemonteerd en deze in een tweede stap met Brug en borgpennen worden vastgezet.
- Zelfborgende borgpennen, die tijdens gebruik niet uitvallen dankzij kogelvergrendeling
- Trekhaken kunnen worden omgedraaid, waardoor het klembereik vele malen wordt vergroot

OPERATIE

- Trekhaken van buiten op het af te trekken deel aanzetten
- Zeskant op de spindelkop met een ratel of een steekringsleutel in beweging zetten, totdat het onderdeel los is

APPLICATIE AFBEELDING



DETAILAFBEELDING



STAMGEGEVENS

GTIN [GTIN]	4021176459559
Land van herkomst	DE
Materiaal	Gereedschapsstaal
Serie	14-S
Brutogewicht [kg]	0,45 kg
Inhoud van de verpakking	1 deel
Verpakkingswet	PAPPE PAP 21
Wereldwijde verkoopbaarheid	Ja (REACH, RoHS, POP, PROP65, TSCA)

ONDERDELEN

- 060704_Paar insteekstiften
- 14-01-85-P_2 2 trekhaken (paar)
- 14-1-T_Brug
- 612130_Spindel

2-armige trekker met smalle, zelfspannend, gekruiste trekhaken, tot 100 mm klembereik, 85 mm spandiepte

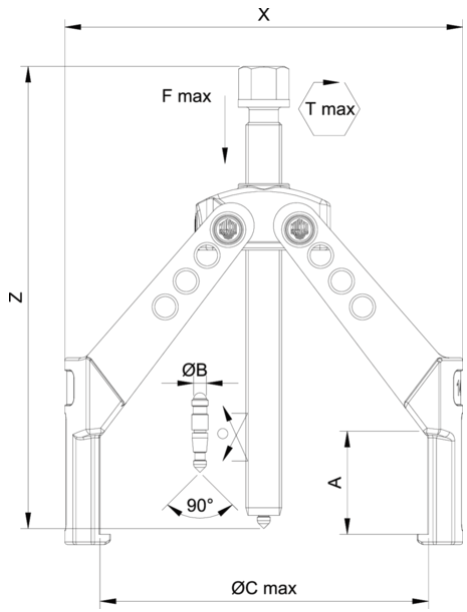

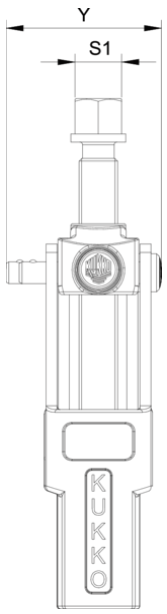

Afkorting	Attribuut	Wert
X	Totale breedte [mm]	109 mm
Y	Totale diepte [mm]	45 mm
Z	Totale hoogte [mm]	150 mm
A	Klemdiepte buiten aftrekken [mm]	85 mm
S1	Breedte over vlakken [mm]	13 mm
Cmin	Spanwijdte buiten aftrekken (min.) [mm]	0 mm
Cmax	Spanbreedte buiten aftrekken (max.) [mm]	100 mm
K	Dikte van de haakwortel aan de punt (klauwdikte K) [mm]	2,5 mm
J	Haakbasisbreedte (klauwbreedte J) [mm]	11 mm
O	Bruikbare haakbasisdiepte (bruikbare klauwdiepte O) [mm]	4 mm
H	Totale haakworteldiepte (totale klauwdiepte H) [mm]	8,5 mm
L	Totale klauwdikte (L+1mm) (klauwafstand tot basisoppervlak) [mm]	2,5 mm
Tmax	Max. koppel [Nm]	30 Nm
Fmax	Maximale trekkracht [t]	1 t
Fmax	Max. trekkracht [kN]	10 kN

Afkorting	Attribuut	Wert
X	Totale breedte [mm]	109 mm
Y	Totale diepte [mm]	45 mm
Z	Totale hoogte [mm]	150 mm
A	Klemdiepte buiten aftrekken [mm]	85 mm
S1	Breedte over vlakken [mm]	13 mm
Cmin	Spanwijdte buiten aftrekken (min.) [mm]	0 mm
Cmax	Spanbreedte buiten aftrekken (max.) [mm]	100 mm
K	Dikte van de haakwortel aan de punt (klauwdikte K) [mm]	2,5 mm
J	Haakbasisbreedte (klauwbreedte J) [mm]	11 mm
O	Bruikbare haakbasisdiepte (bruikbare klauwdiepte O) [mm]	4 mm
H	Totale haakworteldiepte (totale klauwdiepte H) [mm]	8,5 mm
L	Totale klauwdikte (L+1mm) (klauwafstand tot basisoppervlak) [mm]	2,5 mm
Tmax	Max. koppel [Nm]	30 Nm
Fmax	Maximale trekkracht [t]	1 t
Fmax	Max. trekkracht [kN]	10 kN

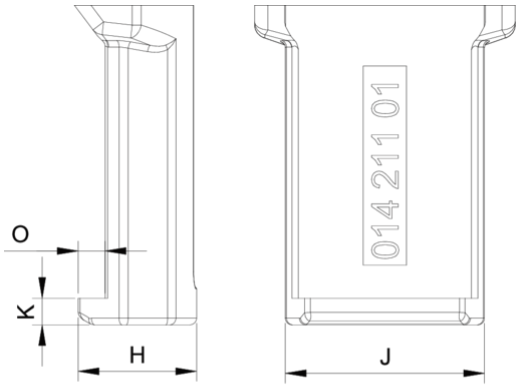

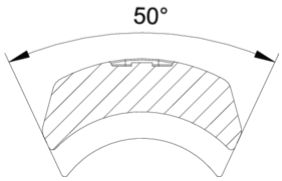

Afkorting	Attribuut	Wert
X	Totale breedte [mm]	109 mm
Y	Totale diepte [mm]	45 mm
Z	Totale hoogte [mm]	150 mm
A	Klemdiepte buiten aftrekken [mm]	85 mm
S1	Breedte over vlakken [mm]	13 mm
Cmin	Spanwijdte buiten aftrekken (min.) [mm]	0 mm
Cmax	Spanbreedte buiten aftrekken (max.) [mm]	100 mm
K	Dikte van de haakwortel aan de punt (klauwdikte K) [mm]	2,5 mm
J	Haakbasisbreedte (klauwbreedte J) [mm]	11 mm
O	Bruikbare haakbasisdiepte (bruikbare klauwdiepte O) [mm]	4 mm
H	Totale haakworteldiepte (totale klauwdiepte H) [mm]	8,5 mm
L	Totale klauwdikte (L+1mm) (klauwafstand tot basisoppervlak) [mm]	2,5 mm
Tmax	Max. koppel [Nm]	30 Nm
Fmax	Maximale trekkracht [t]	1 t
Fmax	Max. trekkracht [kN]	10 kN