GRUPPO STALLONATORE A2025/2030
A2025/A2030 BEAD BREAKING GROUP

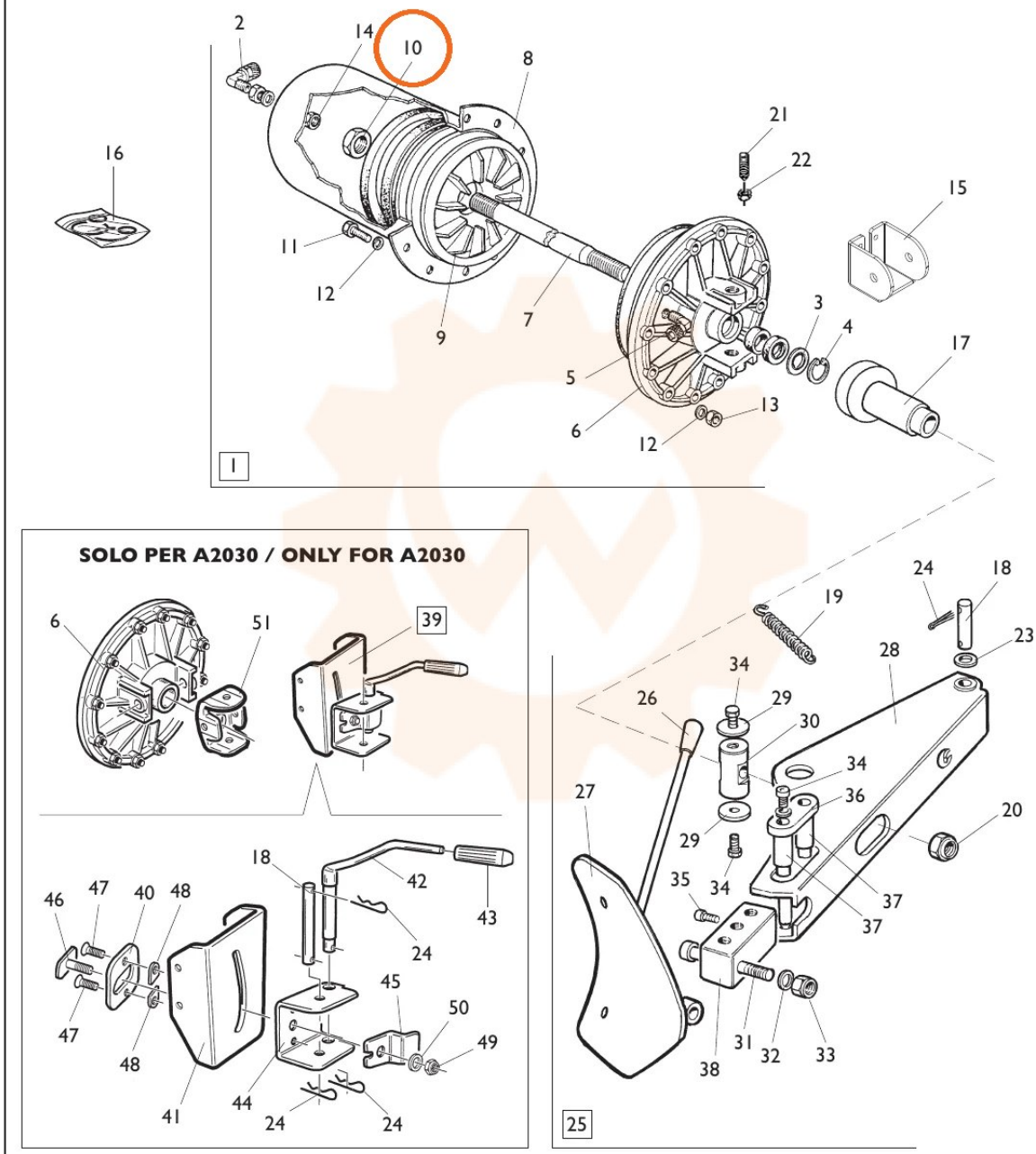

TORNA AL COMPLESSIVO
RETURNS TO OVERALL