Moer M8 | Mondolfo Ferro 2-00723

Mondolfo Ferro TB120 · 2020 · Tekening 3 · positie 40

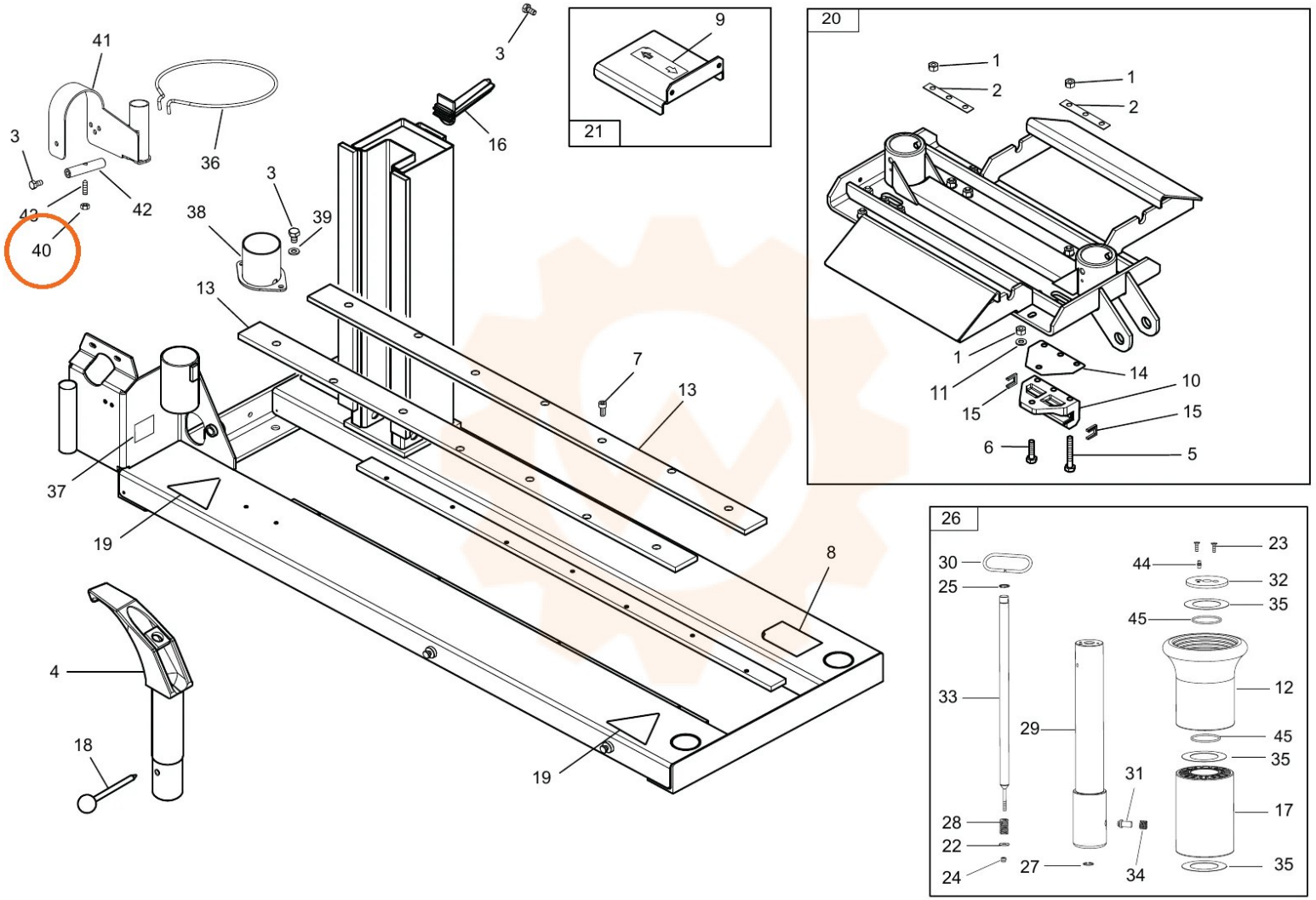
41
3
36
3
42
43
40
38
3
39
16
3
13
7
13
37
19
8
4
18
19
9
21
20
1
2
1
2
1
11
14
10
15
15
6
5
26
30
25
23
44
32
35
45
33
12
29
45
35
31
17
28
22
24
27
34
35