GRUPPO TRASLAZIONE RUOTA
WHEEL TRANSLATION GROUP

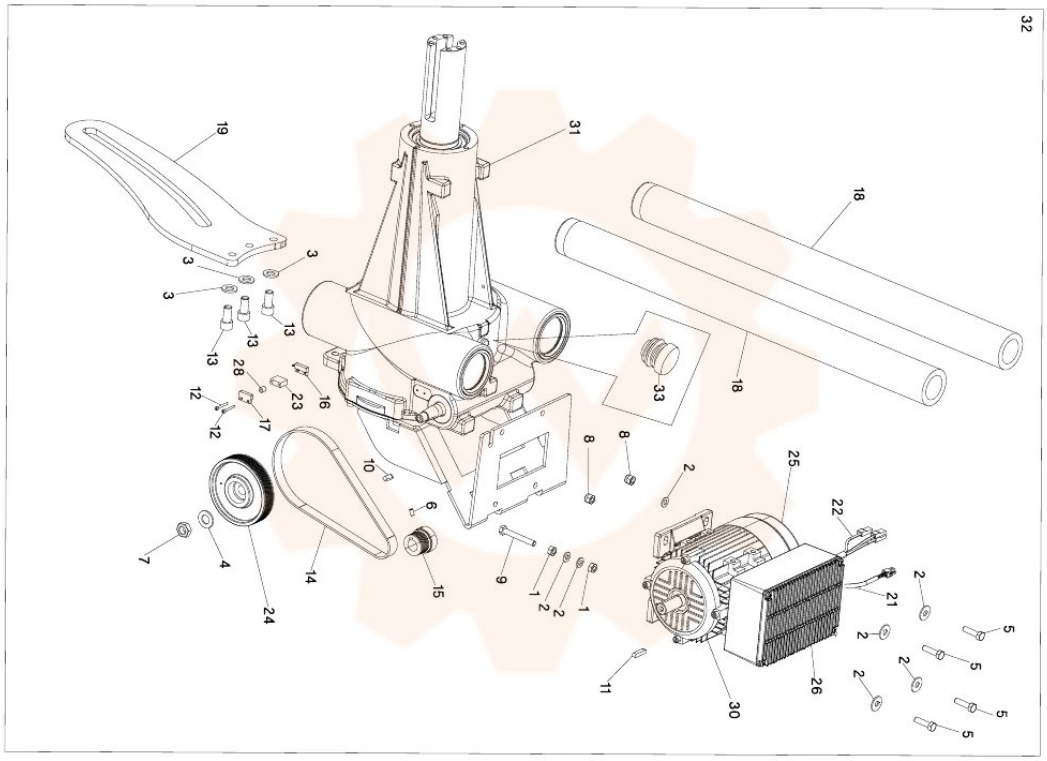

TORNA AL COMPLESSIVO
RETURNS TO OVERALL