TBE 156 S

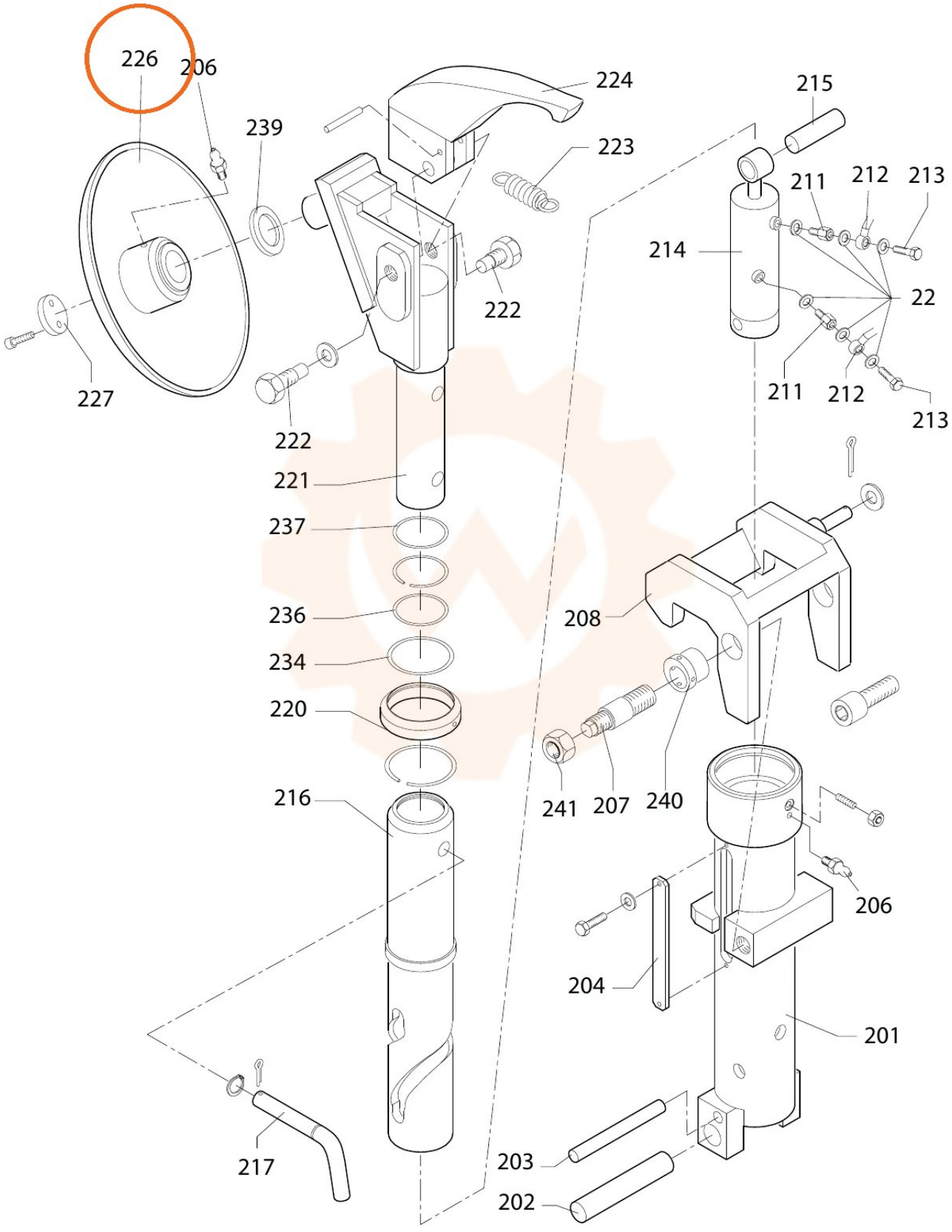
226
206
239
224
223
215
211
212
213
214
22
222
227
222
221
237
236
234
220
216
208
241
207
240
206
204
201
217
203
202