Inbusbout M6 x 16 | Mondolfo Ferro 2-02378

Mondolfo Ferro TB120 · 2024 · Tekening 3 · positie 34 (2 keer op deze tekening)

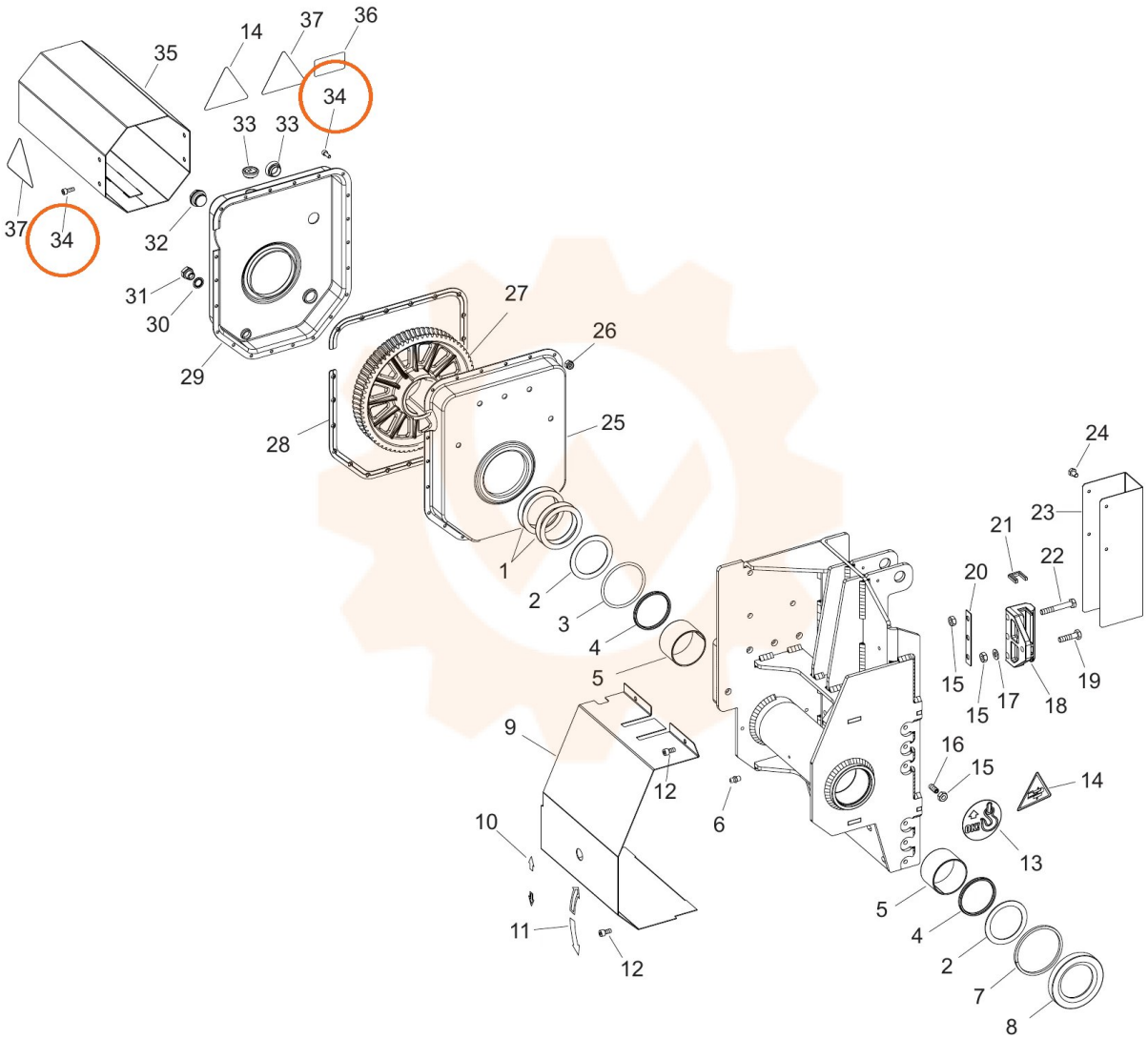
35
14
37
36
34
33
33
37
34
32
31
30
29
27
26
28
25
1
2
3
4
5
9
12
10
11
12
6
24
23
21
22
20
15
15
17
18
19
16
15
14
13
5
4
2
7
8