Borgmoer M6 | Mondolfo Ferro 2-01979

Mondolfo Ferro TBE60 Terra · 2024 · Tekening 7 · positie 26

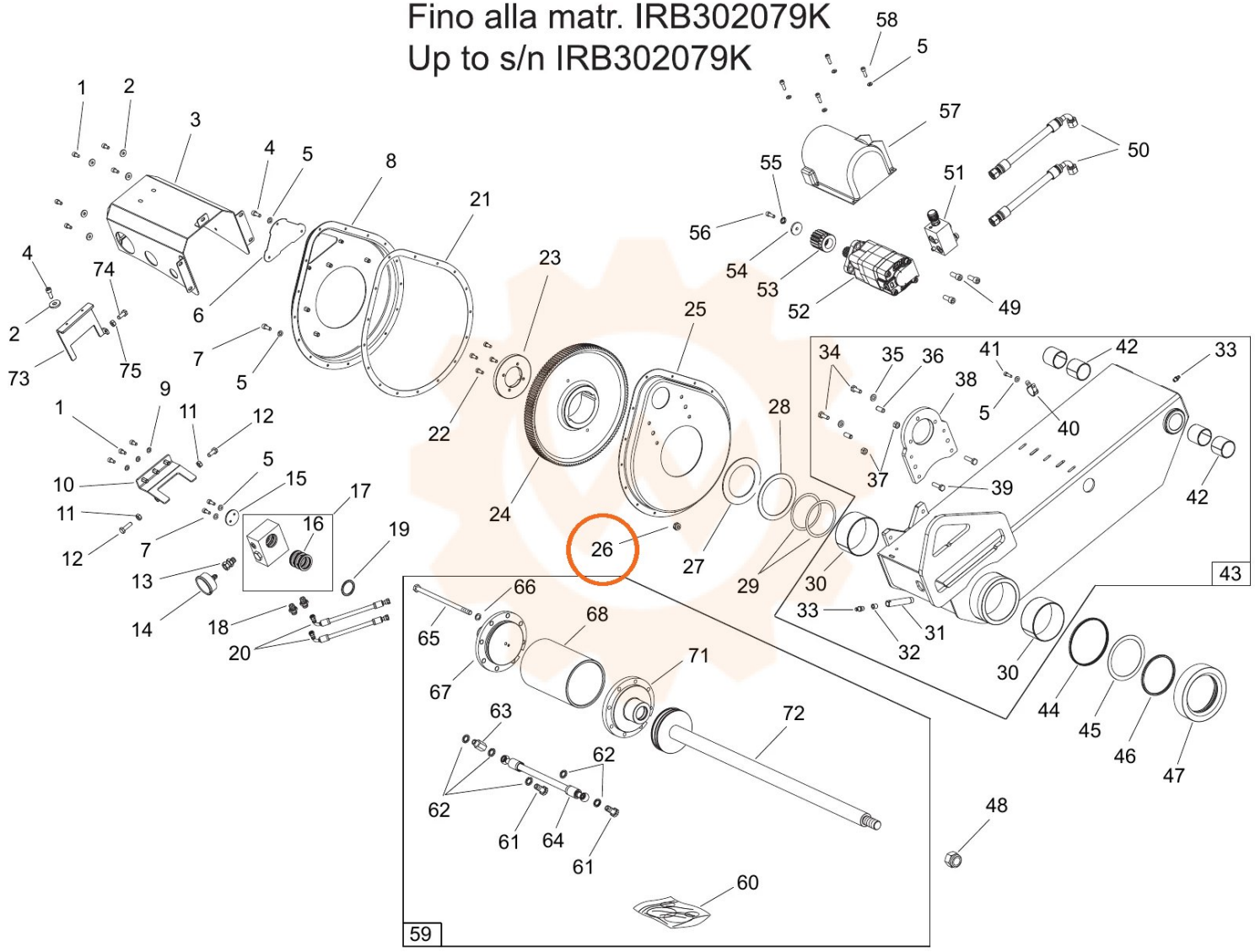
Fino alla matr. IRB302079K
Up to s/n IRB302079K
43
59