As sport | Mondolfo Ferro 84 03 004

Mondolfo Ferro RC206 · 2025 · Tekening 3 · positie 63

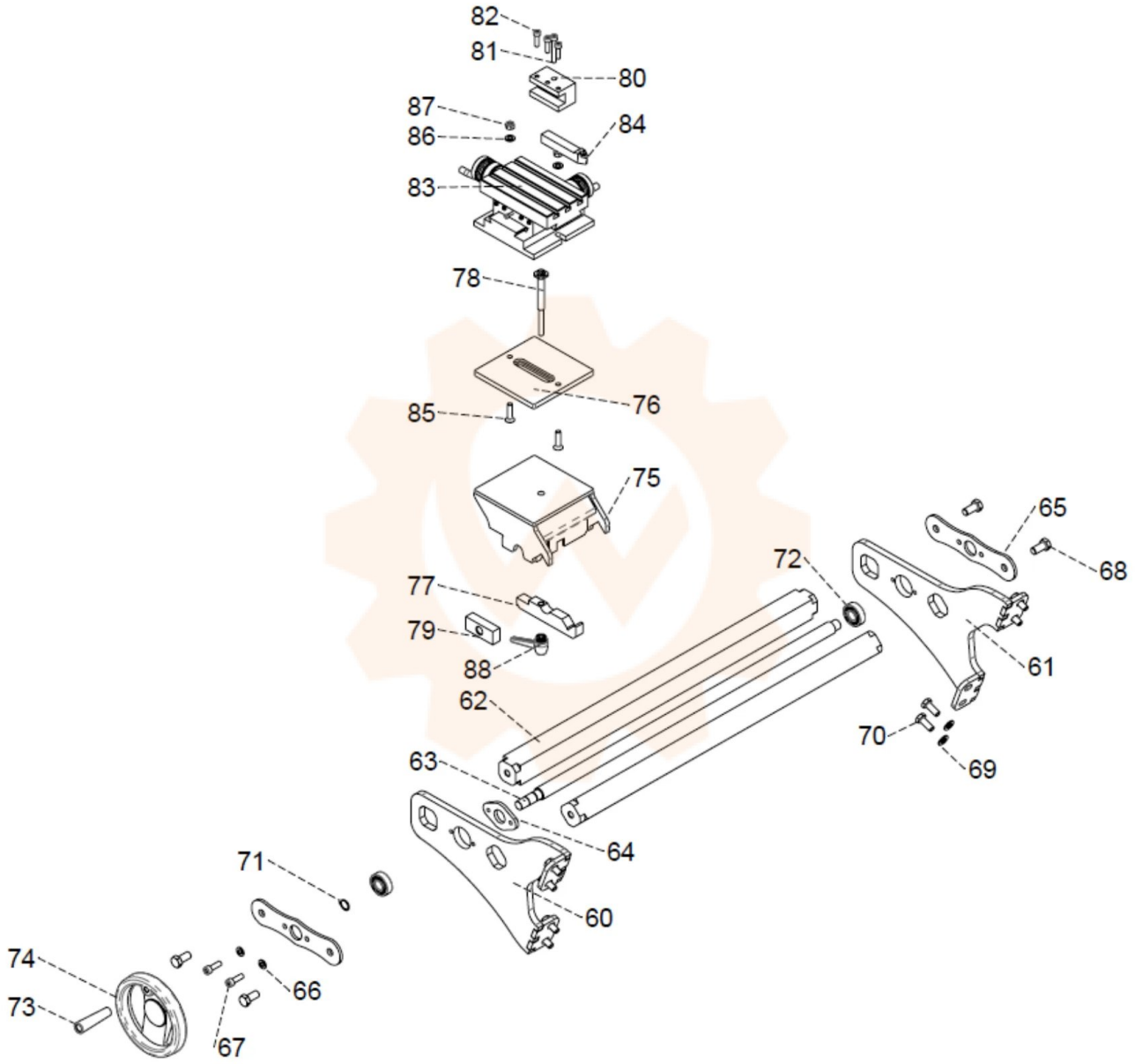
82
81
80
87
86
84
83
78
76
85
75
77
79
88
72
65
68
61
62
70
69
63
64
71
60
74
73
66
67