Inzetstuk | Mondolfo Ferro 4-113088

Mondolfo Ferro Aquila Tornado · 2025 · Overzichtstekening · positie 25

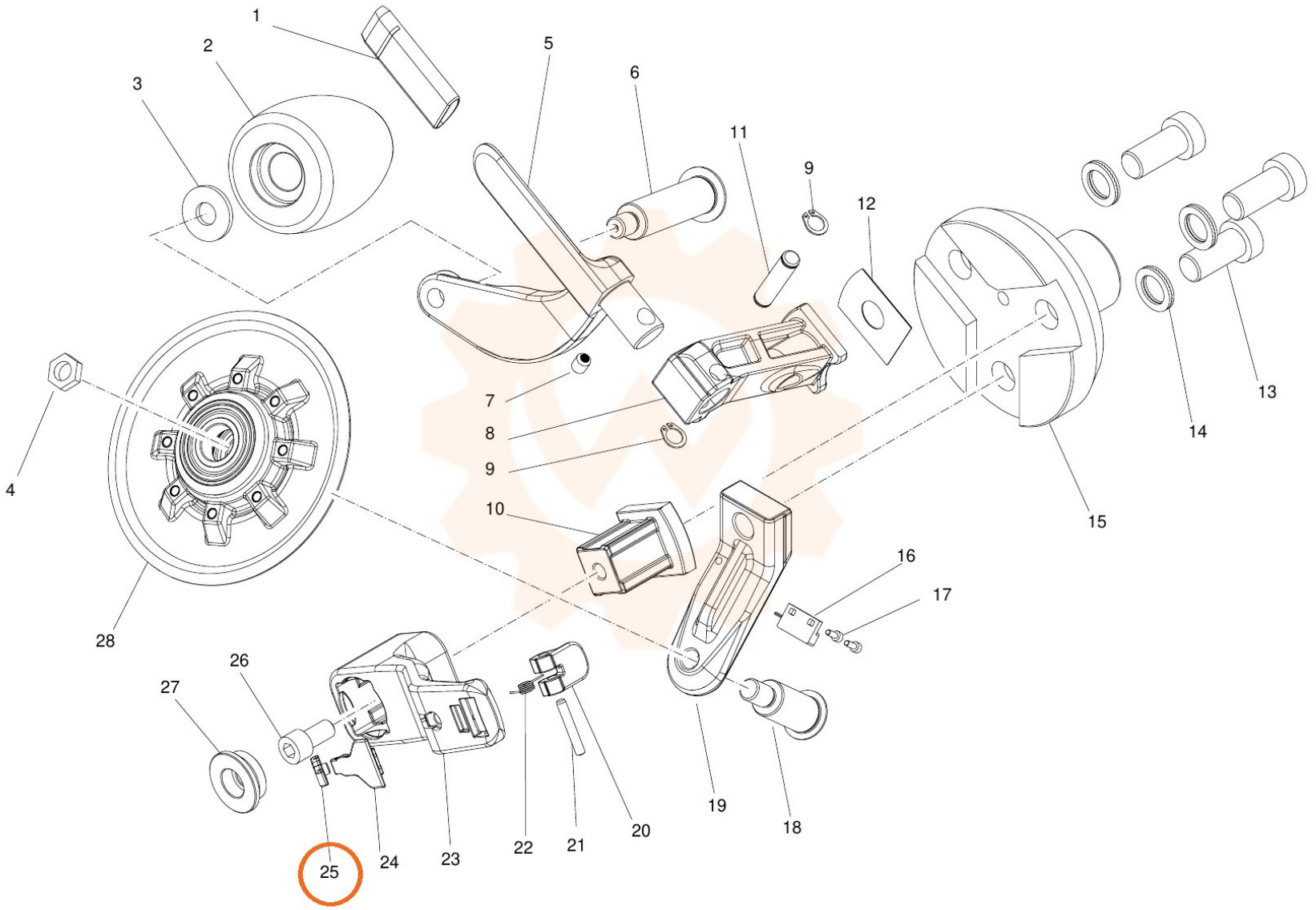
1
2
3
5
6
11
9
12
13
14
15
4
7
8
9
10
16
17
28
26
27
25
24
23
22
21
20
19
18