Moer M5 | Mondolfo Ferro 2-00144

Mondolfo Ferro Pfu Adv HT · 2026 · Overzichtstekening · positie 9

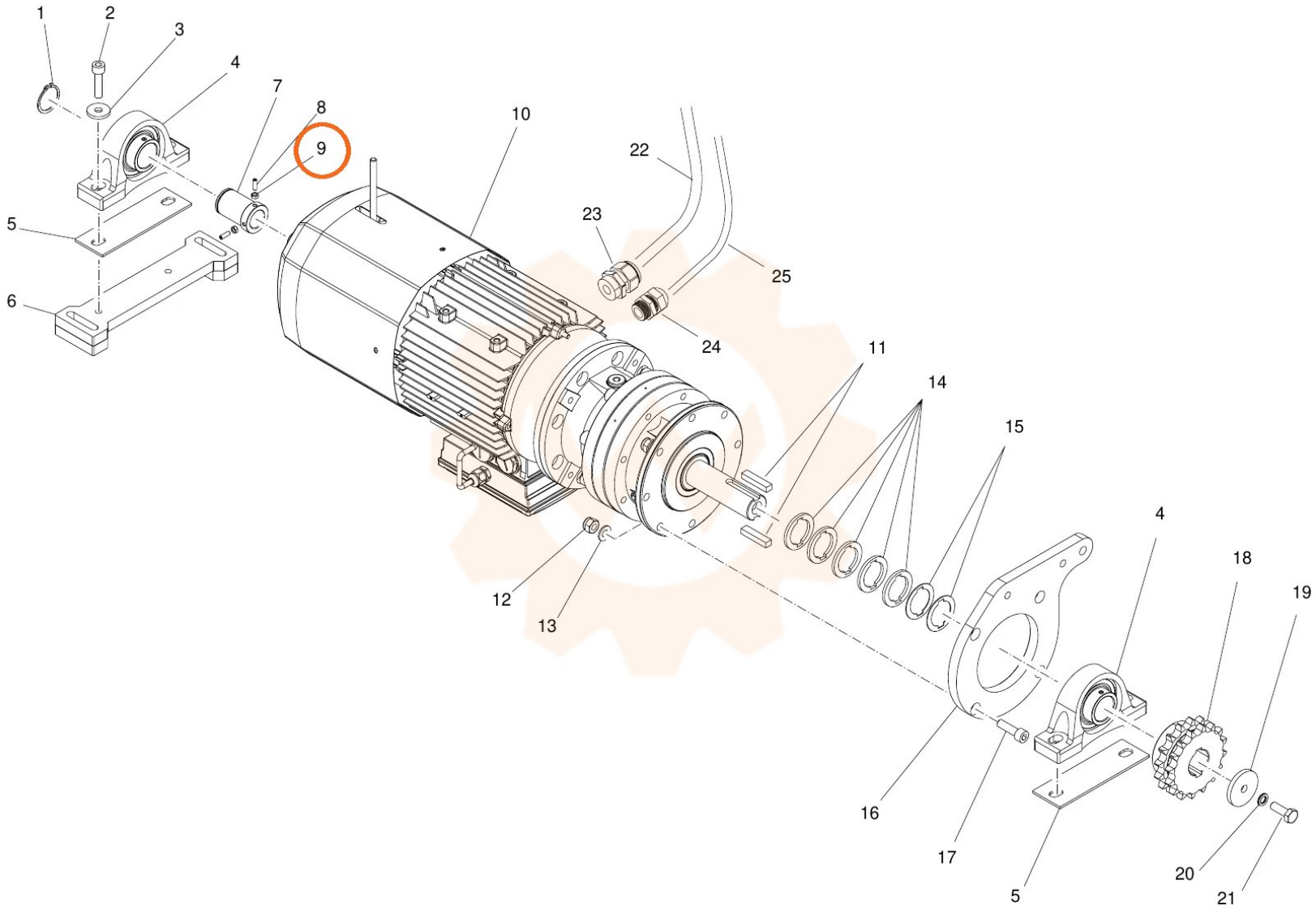
1
2
3
4
7
8
9
10
22
23
25
5
6
24
11
14
15
4
18
19
12
13
16
17
5
20
21