Afstand | Mondolfo Ferro 4-108658

Mondolfo Ferro MT3600 · 2012 · Tekening 5 · positie 503

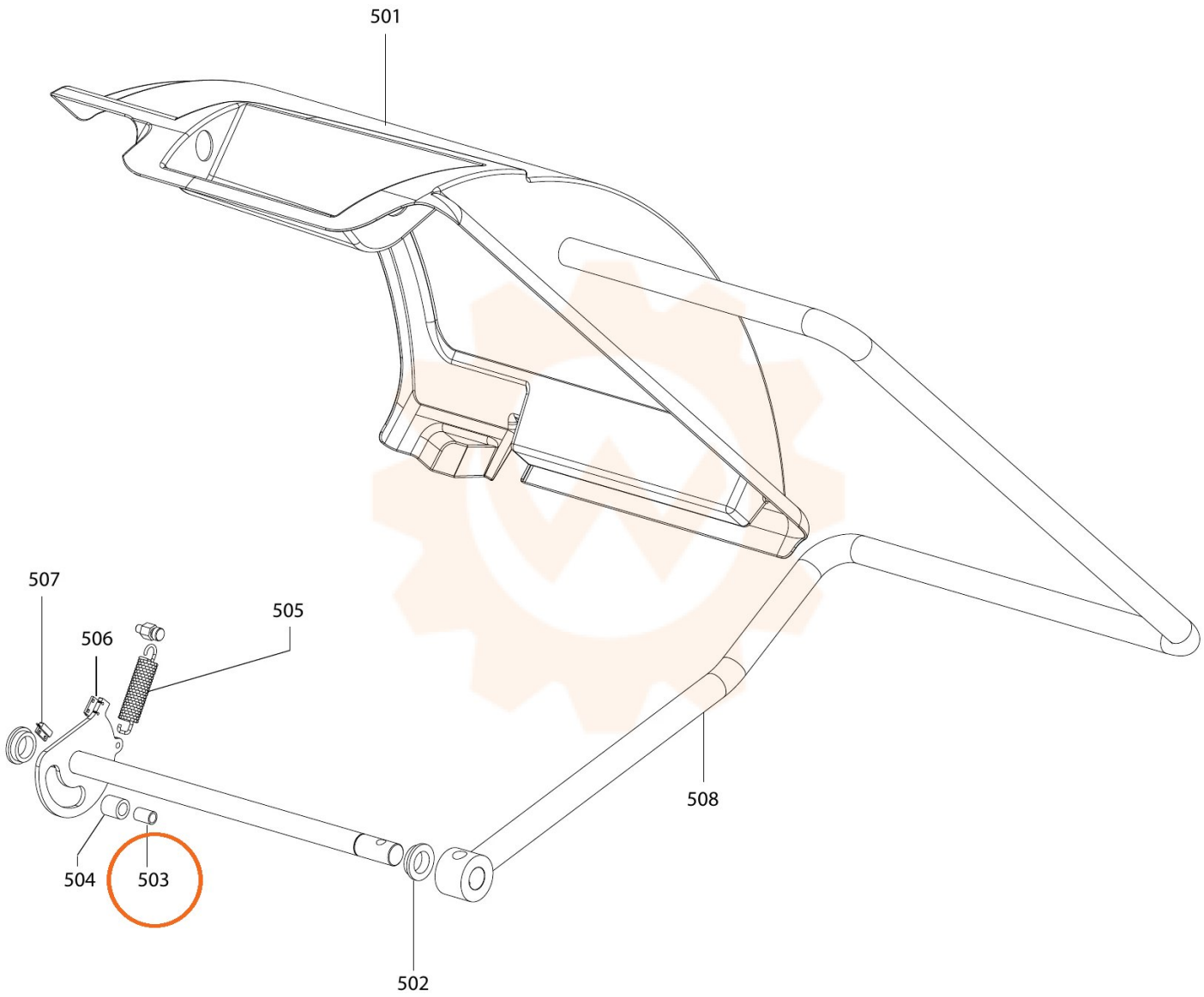
501
507
505
506
508
504
503
502