GRUPPO MANIPOLATORE OLD
OLD PEDAL GROUP

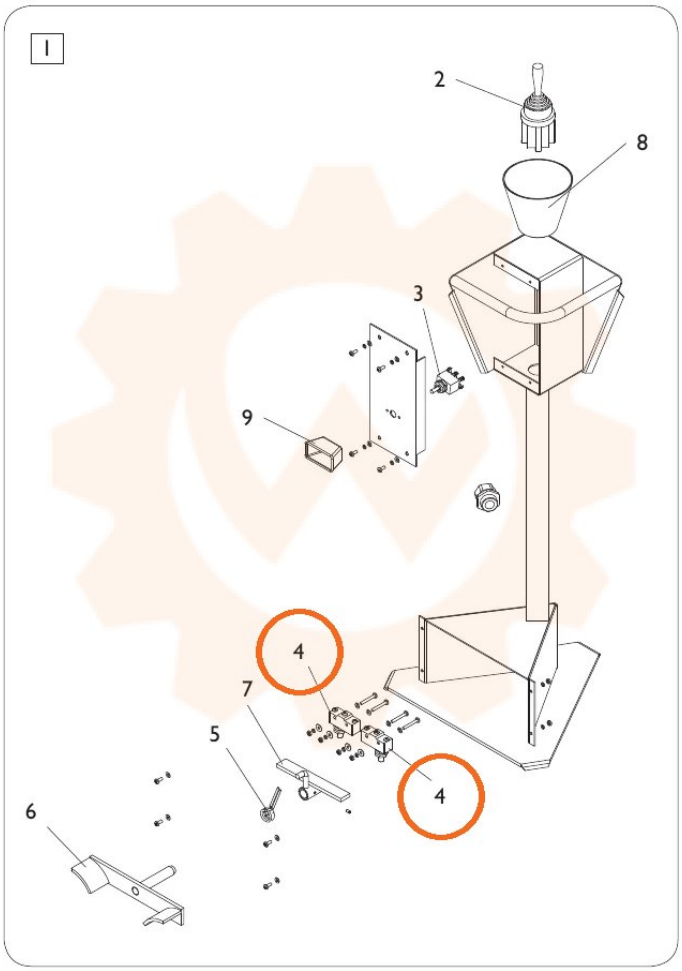

TORNA AL COMPLESSIVO
RETURNS TO OVERALL