Flensbedieningsstangen | Mondolfo Ferro 4-105471

Mondolfo Ferro Startline S132 LL · 2016 · Tekening 7 · positie 9

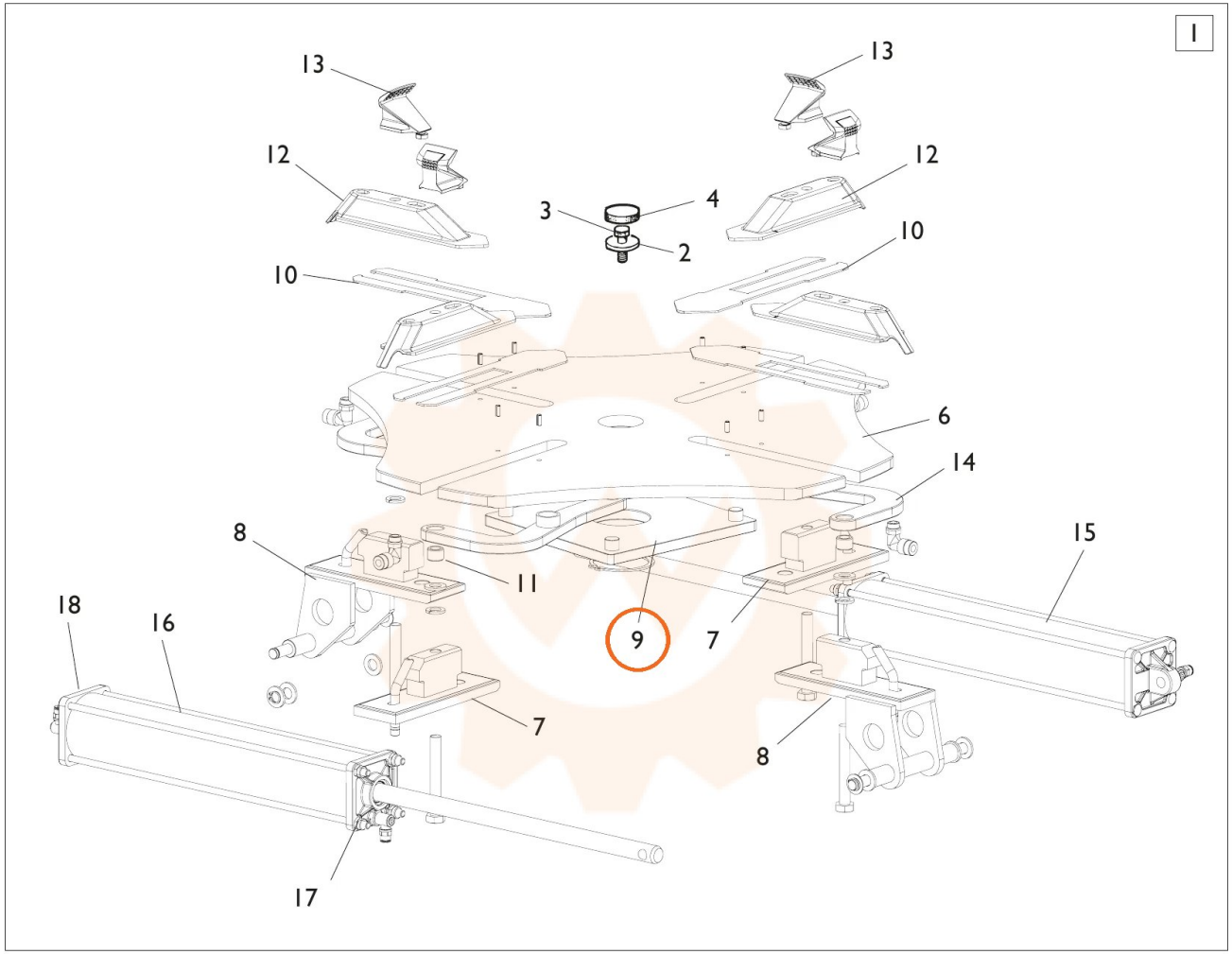
1
13
13
12
12
3
4
2
10
10
6
14
8
11
15
18
16
9
7
7
8
17


5