# Afdichtingsset armhefcilinder | Mondolfo Ferro 86518923

Mondolfo Ferro TBE156 Pro · 2024 · Tekening 18 · positie 27

## CILINDRO SOLLEVAMENTO BRACCIO
## ARM LIFTER CYLINDER

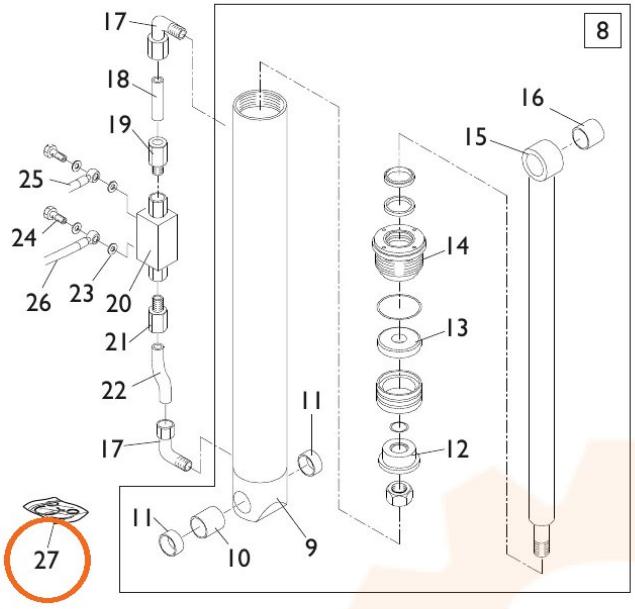


## CILINDRO STRUTTURA MOBILE
## MOBILE STRUCTUR CYLINDER

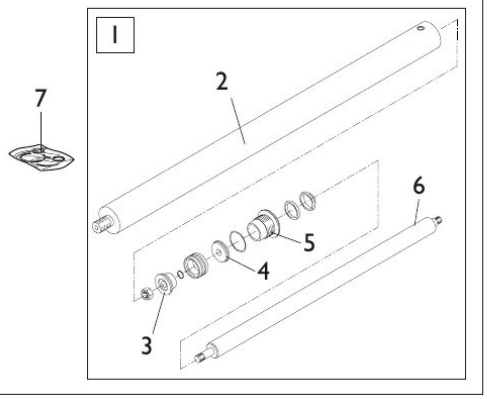


## CILINDRO AUTOCENTRANTE
## TURNTABLE CYLINDER

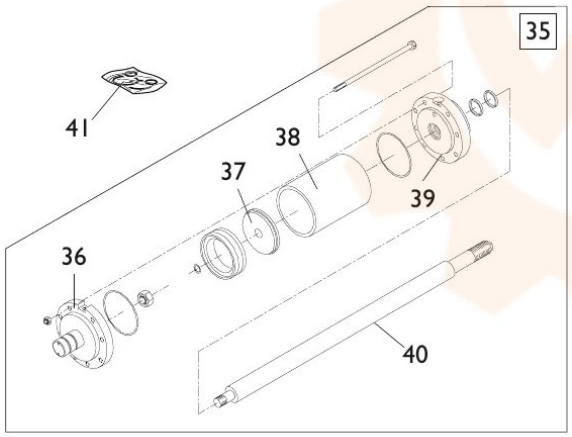


## CILINDRO TRASLAZIONE CARRELLO
## CARRIAGE CYLINDER

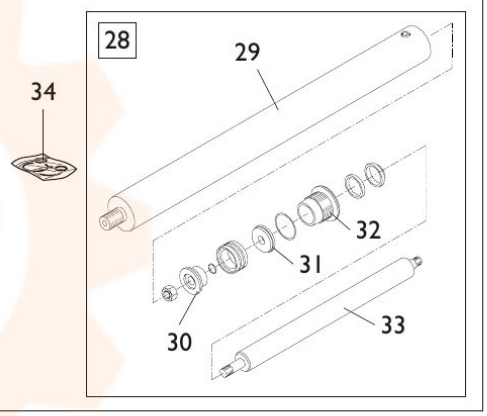


## CILINDRO SOLLEVAMENTO UTENSILE
## TOOL LIFTER CYLINDER

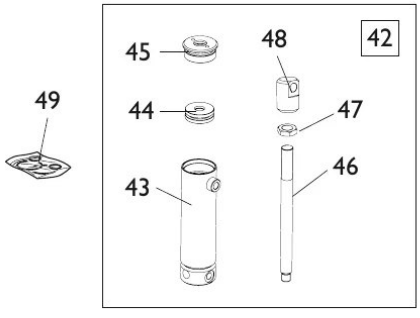


## CILINDRO ROTAZIONE UTENSILE
## TOOL ROTATION CYLINDER

